# Правила по эксплуатации, сервисному техническому обслуживанию и ремонту подъемников марки HAULOTTE

Утверждены 01.06.2022г

Генеральным директором ООО «FORWARD UP»_____/Пышкин В.В.

***ООО «FORWARD UP»***

**Республика Узбекистан Адрес: г.Ташкент/ ул.Amir Temur ko'chasi, 24-uy**

**Телефон: +998 93 602-99-00** **e-mail: uzbekistan@zapod.ru**

FORWARD UP

С НАМИ ВЫ ПОДНИМЕТЕСЬ НА ВЫСОТУ !

HA20PX - HA61JRT - HA260PX - HA80JRT

# Руководство оператора

HA20PX - HA61JRT

HA260PX - HA80JRT

4000351360 E 05.16 RU

# СОДЕРЖАНИЕ

## A

## ПРЕДИСЛОВИЕ

**1 - Ответственность пользователя . . . . . 8**
1.1 - Ответственность владельца . . . . . 8
1.2 - Ответственность работодателя . . . . . 8
1.3 - Ответственность инструктора . . . . . 8
1.4 - Ответственность пользователя . . . . . 9
**2 - Безопасность на рабочем месте . . . . . 10**
2.1 - Правила безопасности . . . . . 10
2.1.1 - Риски неправильного использования . . . . . 10
2.1.2 - Риски падения . . . . . 11
2.1.3 - Риски переворачивания/наклона . . . . . 12
2.1.4 - Опасность поражения электрическим током . . . . . 15
2.1.5 - Опасность взрыва/возгорания . . . . . 16
2.1.6 - Риски сжатия/столкновения . . . . . 16
2.1.7 - Риски неконтролируемых движений . . . . . 17
**3 - Запросы относительно безопасности . . . . . 18**
**4 - Уведомление о происшествиях . . . . . 18**
**5 - Соответствие . . . . . 19**
5.1 - Характеристики продукции . . . . . 19
5.1.1 - Смена собственника . . . . . 19
5.1.2 - Формуляр обновления данных о собственнике . . . . . 20
5.2 - Спецификации продукции . . . . . 21

## B

## ОЗНАКОМИТЕЛЬНАЯ ЧАСТЬ

**1 - Общая техника безопасности . . . . . 23**
1.1 - Предусмотренное использование . . . . . 23
1.2 - Содержание наклеек . . . . . 24
1.3 - Символы и цвета . . . . . 25
1.4 - Степень серьезности . . . . . 25
1.5 - Легенда и определение символов . . . . . 26
**2 - Описание моделей . . . . . 27**
**3 - Основные составляющие части . . . . . 28**
3.1 - Схема . . . . . 28
3.2 - Нижний пульт управления . . . . . 30
3.2.1 - Схема . . . . . 30
3.3 - Верхний пульт управления . . . . . 32
3.3.1 - Схема . . . . . 32
**4 - Рабочие характеристики . . . . . 35**
4.1 - Технические характеристики . . . . . 35
4.2 - Рабочая зона . . . . . 37
**5 - Размещение и маркировка наклеек HA20PX - HA61JRT - HA260PX - HA80JRT . . . . . 40**

# C

## ОСМОТР ПЕРЕД ЭКСПЛУАТАЦИЕЙ

**1 - Рекомендации . . . . . 51**
**2 - Оценка рабочей зоны. . . . . 52**
**3 - Проверки и функциональные испытания . . . . . 53**
3.1 - Ежедневный осмотр . . . . . 53
**4 - Функциональный контроль безопасности . . . . . 57**
4.1 - Процедура работы с кнопкой аварийной остановки . . . . . 57
4.2 - Активация управления . . . . . 57
4.3 - Датчик неисправен. . . . . 58
4.3.1 - Тестирование звуковых предупреждающих устройств (зуммеров). . . . . 58
4.4 - Автоматическая остановка двигателя . . . . . 58
4.5 - Система обнаружения перегрузки (если имеется). . . . . 58
4.6 - Система ограничения наклона . . . . . 59
4.7 - Ограничение скорости перемещения. . . . . 59
4.8 - Датчики длины и углового положения . . . . . 60
4.9 - Бортовая электроника. . . . . 60
4.10 - Температура использования (Только для Украины и Таможенного союза России) . . . . . 60
4.11 - Ограничение вылета. . . . . 61
4.12 - Звуковая сигнализация при передвижении . . . . . 61
4.13 - Предпусковой подогрев в ручном режиме . . . . . 61

# D

## ИНСТРУКЦИИ ПО ТЕХНИЧЕСКОЙ ЭКСПЛУАТАЦИИ

**1 - Использование . . . . . 63**
1.1 - Введение. . . . . 63
1.2 - Функционирование нижнего пульта управления . . . . . 63
1.3 - Функционирование верхнего пульта управления. . . . . 65
1.4 - Функционирование системы. Дублирование с нижнего пульта управления. . . . . 65
**2 - Нижний пульт управления . . . . . 66**
2.1 - Запустите машину с нижнего пульта управления . . . . . 66
2.2 - Регулирование движений стрелы и укосины. . . . . 67
2.3 - Дополнительное управление с нижнего пульта управления. . . 68
**3 - Пульт управления платформы . . . . . 69**
3.1 - Запуск и остановка машины. . . . . 69
3.2 - Органы управления передвижением и направлением . . . . . 70
3.3 - Регулирование движений стрелы и укосины. . . . . 71
**4 - Процедура экстренной ситуации . . . . . 73**
4.1 - В случае потери мощности. . . . . 73
4.2 - Спасение оператора в корзине. . . . . 74
4.3 - Отсутствие мощности. . . . . 75

# СОДЕРЖАНИЕ

**5 - Транспортировка . . . . . 76**
5.1 - Приведение в транспортное состояние. . . . . 76
5.2 - Описание. . . . . 77
5.3 - Выгрузка . . . . . 78
5.4 - Буксировка . . . . . 79
5.4.1 - Отключение колес от колесных редукторов . . . . . 79
5.4.2 - Подсоединение . . . . . 80
5.5 - Хранение. . . . . 80
5.6 - Погрузка с поднятием подъемника . . . . . 81
5.6.1 - Правила безопасности . . . . . 81
5.6.2 - Необходимый материал. . . . . 81
5.6.3 - Предварительные операции . . . . . 82
5.6.4 - Строповка . . . . . 83
**6 - Рекомендации по эксплуатации при низких температурах . . . . . 86**
6.1 - Моторное масло. . . . . 86
6.2 - Гидравлическое масло . . . . . 87
6.3 - Процедура предпускового подогрева. . . . . 87

## E

## ОБЩИЕ ТЕХНИЧЕСКИЕ УСЛОВИЯ

**1 - Размеры машин. . . . . 90**
**2 - Вес основных составляющих . . . . . 92**
**3 - Акустика и вибрации . . . . . 92**
**4 - Колеса и шины. . . . . 93**
4.1 - Технические характеристики. . . . . 93
4.2 - Проверки и техническое обслуживание . . . . . 93
**5 - Опции . . . . . 95**
5.1 - Встроенный генератор. . . . . 95
5.1.1 - Принцип . . . . . 95
5.1.2 - Процедура . . . . . 95
5.2 - Activ' Shield Bar - Вторичная система предупреждения деформации . . . . . 96
5.2.1 - Описание . . . . . 96
5.2.2 - Характеристики . . . . . 96
5.2.3 - Правила безопасности . . . . . 97
5.2.4 - Осмотр перед эксплуатацией . . . . . 98
5.2.5 - Использование . . . . . 100
5.2.6 - Специальные наклейки . . . . . 101

## F

## ТЕХНИЧЕСКОЕ ОБСЛУЖИВАНИЕ

**1 - Общее . . . . . 103**
**2 - Ведомость технического обслуживания . . . . . 104**
**3 - График осмотров . . . . . 105**
3.1 - Общие указания. . . . . 105
3.2 - Ежедневный осмотр. . . . . 105
3.3 - Периодический осмотр . . . . . 106
3.4 - Расширенный осмотр. . . . . 106
3.5 - Общий осмотр. . . . . 106
**4 - Ремонтные работы и настройки . . . . . 107**

# G

## РАЗНОЕ

**1 - Объем гарантии . . . . . 109**

1.1 - Гарантийное сервисное обслуживание . . . . . 109

1.2 - Гарантия производителя . . . . . 109

1.2.1 - Поддержка гарантии . . . . . 109

1.2.2 - Срок действия гарантии . . . . . 109

1.2.3 - Процедура . . . . . 109

1.2.4 - Условия действия гарантии . . . . . 110

**2 - Контактные данные филиалов . . . . . 112**

# A- Предисловие



Вы приобрели подъемно-транспортную машину HAULOTTE®, и мы хотим поблагодарить Вас за доверие.

Данный подъемник является механической машиной, разработанной и изготовленной для временного предоставления пользователям с их оборудованием и инструментами доступа к участкам работ, расположенным на высоте. Любое иное использование или изменения/модификации подъемника должны быть согласованы с HAULOTTE®.

Данное руководство должно рассматриваться как неотъемлемая часть машины и постоянно находиться в ее отделении для документов.

Для того чтобы Вы были полностью удовлетворены работой с данной машиной, необходимо в точности выполнять инструкции, приведенные в настоящем руководстве. Для обеспечения безопасного целевого использования данного оборудования настоятельно рекомендуется допускать к работе с ним и к его обслуживанию только обученный и уполномоченный персонал.

Мы хотели бы обратить Ваше внимание на 2 основных пункта :

- Следуйте инструкциям по безопасности.
- Используйте оборудование в пределах указанных рабочих характеристик.

Что касается назначения нашего оборудования, то мы подчеркиваем его коммерческий характер, который не следует путать с техническими характеристиками. Только таблицы с техническими характеристиками помогут Вам обеспечить соответствие оборудования предполагаемому использованию.

Данное руководство по эксплуатации предназначено для пользователей машин HAULOTTE®, указанных на обложке руководства.

**Язык и оригинальная версия :**

**Руководства на английском и французском языке являются оригинальными руководствами. Руководства на других языках представляют собой перевод оригинального руководства.**

Настоящее руководство не заменяет базового обучения, необходимого для любого пользователя промышленного оборудования. Настоящее руководство содержит указания по эксплуатации, предусмотренные HAULOTTE® для правильного и полностью безопасного использования таких машин.

Настоящее руководство должно быть доступно всем пользователям и содержаться в надлежащем состоянии. Дополнительные копии руководства можно заказать в Сервисном центре HAULOTTE Services®.

**Работайте в полной безопасности с HAULOTTE® !**

# A- Предисловие

## 1 - Ответственность пользователя

### 1.1 - ОТВЕТСТВЕННОСТЬ ВЛАДЕЛЬЦА

Обязанности владельца (или наймодателя) :

- Информировать пользователя об инструкциях/рекомендациях, содержащихся в настоящем руководстве по эксплуатации.
- Соблюдать местное законодательство в данной сфере деятельности.
- Обновлять все отсутствующие или находящиеся в плохом состоянии указания и наклейки. Дополнительные копии руководства можно заказать в Сервисном центре HAULOTTE Services®.
- Составить программу профилактического техобслуживания в соответствии с рекомендациями производителя и с учетом среды и трудностей использования машины.
- Выполнять периодические осмотры в соответствии с рекомендациями HAULOTTE® и местными нормами.

Все выявленные в ходе проверки неисправности и проблемы должны быть устранены до возобновления работы подъемника.

### 1.2 - ОТВЕТСТВЕННОСТЬ РАБОТОДАТЕЛЯ

Обязанности работодателя :

- Уполномочить оператора для работы с машиной.
- Ознакомить пользователя с местным законодательством.

Запретить использование машины всем, кто :

- пребывает в состоянии наркотического или алкогольного опьянения и т. д.;
- подвержен припадкам, головокружениям, не контролирует свои движения и т. п.

### 1.3 - ОТВЕТСТВЕННОСТЬ ИНСТРУКТОРА

Инструктор должен иметь соответствующую квалификацию, чтобы обеспечить подготовку операторов. Подготовка должна осуществляться в свободной от препятствий зоне до тех пор, пока стажеры не освоят безопасное управление и эксплуатацию подъемника.

## 1.4 - ОТВЕТСТВЕННОСТЬ ПОЛЬЗОВАТЕЛЯ

Обязанности пользователя/оператора :

- Ознакомиться с содержанием руководства и наклейками, размещенными на машине.
- Проверить машину в соответствии с рекомендациями HAULOTTE® перед ее использованием.
- Информировать владельца (наймодателя) об отсутствии или плохом состоянии руководства или наклеек.
- Информировать о любой неисправности машины.

Пользователь должен убедиться в том, что владельцем проводятся периодические проверки и что он может использовать машину в соответствии с назначением, которое определено производителем.

Только квалифицированные операторы, имеющие разрешение на эксплуатацию подъемников HAULOTTE®, могут ими управлять.

Все операторы должны ознакомиться с аварийным управлением и работой подъемника в аварийной обстановке.

Оператор должен прекратить эксплуатацию машины в случае неисправности или возникновения проблемы с безопасностью самого подъемника или рабочей зоны. Он должен незамедлительно сообщить о проблеме своему руководителю.

# 2 - Безопасность на рабочем месте

## 2.1 - ПРАВИЛА БЕЗОПАСНОСТИ

### 2.1.1 - Риски неправильного использования

- Не используйте машину в иных целях, кроме доставки людей, их оборудования и инструментов к необходимому месту.
- Не используйте машину в качестве подъемного крана, товарного лифта или грузоподъемника. Используйте машину только по предусмотренному назначению.
- Не подвешивайте грузы при подъеме или опускании корзины.
- Не прислоняйте стрелу или подъемник к находящейся рядом статичной или подвижной конструкции.
- Не используйте машину/не давайте команду на использование машины, если рядом больше никого нет. Необходимо наблюдать за пользователем, в аварийных ситуациях на земле должен находиться сопровождающий.
- Не используйте машину с дефектами или при ненадлежащем проведении техобслуживания. Дефектную/поврежденную машину необходимо изъять из эксплуатации.
- Никогда не поднимайтесь на капот подъемника.
- Не заменяйте стабилизирующие элементы машины грузами или элементами с другими характеристиками.
- Не заменяйте шины, установленные производителем, на шины с другими характеристиками.
- Не изменяйте и не отключайте компоненты машины, если это может повлиять на безопасность или устойчивость машины.
- Никогда не отключайте защитные устройства.

### 2.1.2 - Риски падения

**Для входа в корзину и выхода из нее :**

- Подъемник должен находиться в полностью сложенном состоянии.
- Пользуйтесь доступом к платформе, стоя к машине лицом.
- Сохраняйте 3 точки опоры (руки и нога) на ступеньках и поручнях.

**Перед началом процедур :**

- Убедитесь в том, что поручни правильно установлены и закреплены.
- Убедитесь в том, что дверца или сдвижной нижний поручень закрыты и находятся в правильном положении.
- Удалите все остатки масла или смазки на ступеньках, полу, поручнях и перилах.
- Очистите пол самой корзины от любых отходов.

**В корзине :**

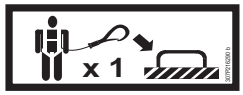


- Используйте ремни безопасности с поясом и амортизатором согласно нормативам. Используйте только подходящие по размеру привязные ремни безопасности, проверенные компетентным лицом..
- Для правильного использования подвесной системы необходимо, чтобы ремень крепился в месте прикрепления пояса безопасности, отмеченном наклейками. Обратитесь к наклейкам в корзине.
- Во время работы рабочий должен крепко держаться за поручни или перила.

- Держитесь устойчиво на полу корзины.
- Не садитесь, не стойте и не поднимайтесь на перила корзины.
- Работайте только в зоне корзины, ограниченной поручнями, и не облокачивайтесь на них во время работы..
- Не выходите из корзины, если она не находится в полностью сложенном положении.
- Не используйте поручни как средство доступа, чтобы подняться в корзину (или на платформу) или выйти из корзины (или платформы).

### 2.1.3 - Риски переворачивания/наклона

Перед тем как занять свое место и запустить машину :

- Убедитесь в том, что рабочая поверхность может выдерживать вес машины.
- Не превышать номинальную максимальную грузоподъемность машину, включая вес материала и допустимое количество людей. Не превышать допустимое количество людей.

- Располагайте нагрузку равномерно по центру корзины.
- Не пытайтесь увеличить высоту подъема с помощью других приспособлений (например, лестницы).
- Не устанавливайте лестницу или помост в корзине или в какой-либо другой части данной машины.

- Никогда не используйте подъемник при ветре, сильнее допустимого предела.
- Никогда не увеличивайте площадь поверхности корзины (или платформы), подверженной действию ветра. Этот запрет также касается полотен и флагов…. Учитывайте, что работа с оборудованием с обширной внешней поверхностью увеличивает действие ветра на машину.

- Не поднимать платформу и не двигаться с поднятой платформой на склоне, уклон которого больше номинального для машины.
- Не передвигайтесь на машине по наклонным поверхностям, превышающим допустимые пределы.

- Не заменяйте стабилизирующие элементы машины на грузы или элементы с другими характеристиками.
- Никогда не используйте машину с материалами или оборудованием, свисающими с поручней или с телескопической стрелы.
- Никогда не тяните и не толкайте объект за пределами корзины. Никогда не превышайте максимально допустимое боковое усилие, указанное в технических характеристиках.

- Не используйте машину для поддержания внешней конструкции.
- Никогда не используйте машину для буксировки или для того, чтобы тянуть что-либо на прицепе.

Использование машины на наклонных поверхностях

**Никогда не превышайте допустимый уклон во время работы. РазделB 4.1Технические спецификации.**

### Максимальный наклон :

- Передвижение вверх положение UP или спуск положение DOWN с наклонной поверхности, машина в сложенном положении.

### Номинальный наклон :

- Использование с поднятой корзиной.

- Если раздается сигнал наклона при подъеме корзины : Опустите стрелу и уберите ее.
- Если раздается сигнал наклона при опускании корзины : Уберите стрелу, а затем опустите ее.
- Во время перемещения всегда помещайте стрелу над задней осью в направлении перемещения.
- При перемещениях на наклонной поверхности:
  - Всегда направляйте машину по направлению наклона.
  - Всегда полностью убирайте стрелу и укосину и держите их в собранном положении.
  - Запрещено движение под уклон на высокой скорости.
  - Не двигайтесь быстро в узких или загроможденных местах. Контролируйте скорость, выполняя повороты, особенно малого радиуса.

ВЕТЕР: подъемная мобильная платформа для рабочих может функционировать при максимальной скорости ветра, указанной в спецификациях. Для определения локальной скорости ветра используйте шкалу Бофорта, приведенную далее, сигнализатор предельной скорости ветра или анемометр.

# A- Предисловие

***Примечание**:Шкала Beaufort, используемая для измерения скорости ветра, известна во всем мире и применяется для приведения метеорологических условий. Каждый балл соответствует оценке скорости ветра на высоте 10 m (32 ft 9 in) метров над открытой ровной поверхностью.*

**Шкала Бофорта Beaufort**

| Сила | Описание метеорологического явления | Действие ветра | m/s | km/h | mph |
|---|---|---|---|---|---|
| 0 | Штиль | Дым поднимается вертикально. | 0 - 0,2 | 0 - 1 | 0 - 0,62 |
| 1 | Тихий бриз | Дым указывает на направление ветра. | 0,3 - 1,5 | 1 - 5 | 0,62 - 3,11 |
| 2 | Легкий бриз | Ветер ощущается на лице. Листья шелестят. Флюгер поворачивается. | 1,6 - 3,3 | 6 - 11 | 3,72 - 6,84 |
| 3 | Слабый бриз | Листья и тонкие ветки находятся в постоянном движении. Флаги колышутся. | 3,4 - 5,4 | 12 - 19 | 7,46 - 11,8 |
| 4 | Умеренный бриз | Ветер поднимает пыль, бумажки. Тонкие ветви гнутся. | 5,5 - 7,9 | 20 - 28 | 12,43 - 17,4 |
| 5 | Свежий бриз | Тонкие стволы деревьев качаются. Появление "барашков" на гребнях воды. | 8,0 - 10,7 | 29 - 38 | 18,02 - 23,6 |
| 6 | Прохладный ветер | Качаются большие ветви деревьев. Гудят электрические провода и трубы. Зонтики используются с трудом. | 10,8 - 13,8 | 39 - 49 | 24,23 - 30,45 |
| 7 | Сильный холодный ветер | Все деревья раскачиваются. Становится трудно идти против ветра. | 13,9 - 17,1 | 50 - 61 | 31 - 37,9 |
| 8 | Буря | Ломаются некоторые деревья. Как правило, трудно идти против ветра. | 17,2 - 20,7 | 62 - 74 | 38,53 - 45,98 |
| 9 | Сильная буря | Ветер причиняет незначительные повреждения зданий. Ветер срывает черепицу с крыш и колпаки дымовых труб. | 20,8 - 24,4 | 75 - 88 | 46,60 - 54,68 |

### 2.1.4 - Опасность поражения электрическим током

Эта машина не изолирована и не обеспечивает никакой защиты вблизи ЛЭП или при контакте с ней.

Всегда размещайте подъемник на расстоянии от электрических линий во избежание случайного контакта какой-либо части корзины с опасным местом.

Соблюдайте местные нормативные правила и минимальное безопасное расстояние.

**Минимальная безопасная дистанция**

| Электрическое напряжение | Минимальная безопасная дистанция | |
|---|---|---|
| | Mètre | Feet |
| 0 - 300 V | Избегать контакта | |
| 300 V - 50 kV | 3 | 10 |
| 50 - 200 kV | 5 | 15 |
| 200 - 350 kV | 6 | 20 |
| 350 - 500 kV | 8 | 25 |
| 500 - 750 kV | 11 | 35 |
| 750 - 1000 kV | 14 | 45 |

***Примечание**:Используйте данную таблицу, за исключением тех случаев, когда местные нормативные правила содержат иные данные.*

- вблизи электрических проводов под напряжением, учитывайте передвижения машины и качание проводов.
- При грозах, снегопаде или иных климатических явлениях безопасность пользователя может снижаться.
- Не использовать машину в качестве массы сварочного аппарата.
- Не проводите сварочные работы на машине, предварительно не отключив батареи.
- В первую очередь всегда отключайте кабель массы.
- Подъемник не должен использоваться во время зарядки батарей.
- При использовании линии электропитания с переменным током убедитесь, что корзина оснащена предохранителем и/или дифференциальным автоматом.

Держитесь на удалении от машины, когда она подвержена опасности воздействия электрических линий под напряжением. Персонал на земле или в корзине не должен прикасаться к машине или запускать ее при наличии линий электропередачи под напряжением.

### 2.1.5 - Опасность взрыва/возгорания

Всегда надевайте защитные одежду и очки при работе с батареями и источниками энергии.

***Примечание**:Кислоту нейтрализуют содой и водой.*

- Не запускайте двигатель, если вы чувствуете запах или обнаруживаете утечку сжиженного нефтяного газа (GPL), бензина, дизельного топлива или других взрывоопасных веществ.
- Никогда не работайте и не используйте машину во взрывоопасной и воспламеняемой среде.
- Не прикасайтесь к элементам, испускающим тепловой поток.
- Не используйте приспособления для соединения выводов аккумуляторной батареи.
- Никогда не работайте с батареей вблизи искр, открытого огня; не курите при работе с батареями.
- Не заполняйте топливный бак при работающем двигателе и/или рядом с открытым огнем.

### 2.1.6 - Риски сжатия/столкновения

В корзине :

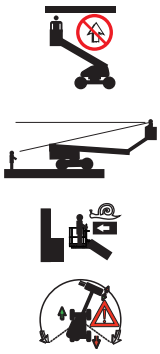

- Проверьте, чтобы зона работы была ровной, без препятствий сбоку и снизу корзины во время поднятия и/или опускания корзины, а также перед каждым передвижением.
- При операциях все части тела рабочих должны находиться внутри корзины (платформы). Держаться за ограждения следует на противоположной любым окружающим конструкциям стороне. Будьте осторожны, чтобы не защемить руки, удерживаясь за ограждения.
- Для расположения машины возле здания или какого-нибудь строения, рекомендуется выполнять движения укосиной и/или стрелой, чем перемещать машину ближе к строению.
- Оградите по периметру зону вокруг подъемника для того, чтобы персонал и мобильная техника находилась на удалении во время работы подъемника.
- Предупредите персонал о запрете работать, стоять и проходить под поднимающейся стрелой/корзиной.
- Не передвигайтесь задним ходом (в направлении, противоположном зоне видимости).
- Проверяйте положение стрелы и вылета при вращении башни.
- Всегда проверяйте, чтобы шасси никогда не было на расстоянии менее 1 m (3 ft 3 in) от углублений, наклонной поверхности, препятствий, мусора и покрытий, которые могут скрыть присутствие ям и других опасных элементов.
- Удалите персонал на земле как минимум на 5 m (16 ft 5 in) от машины при ее перемещении и вращениях башни (поворотной рамы).
- Сообщайте о направлениях перемещения.
- При повороте башни на 180° корзина находится с тыльной части подъемника.

- Проверяйте направление движения с помощью красной или зеленой стрелки на шасси и на верхнем пульте управления.
- также необходимо отметить, что при смене направления движения (вперед <> назад) рукоятки и выключатели должны возвращаться в нейтральное положение перед переключением направления хода и выполнения движения.
- При перемещении располагайте корзину (платформу) так, чтобы иметь наилучший обзор и избегайте мертвых углов.
- Во время работы рабочий должен крепко держаться за поручни или перила.
- Используйте ремни безопасности с поясом и амортизатором согласно нормативам. Используйте только подходящие по размеру привязные ремни безопасности, проверенные компетентным лицом.
- Пояс должен быть прикреплен к соответствующей точке крепления.
- Избегайте столкновения с неподвижными или подвижными препятствиями (другими транспортными средствами).
- Использование других машин (кранов, подъемников и т.п.) в рабочей зоне повышает риск столкновения или раздавливания. Ограничьте использование движущихся машин в рабочей зоне подъемной платформы.
- Учитывайте тормозной путь, ограниченную видимость и "слепые зоны" при движении подъемника.
- Ограничивайте и адаптируйте скорость перемещения в зависимости от типа поверхности земли, наклонов (склонов) и нахождения поблизости людей.

### 2.1.7 - Риски неконтролируемых движений

Не используйте машину с дефектами или повреждениями.

Не допускайте неконтролируемых движений, всегда соблюдайте следующие правила :

- Держитесь на безопасном расстоянии от линий электропередачи высокого напряжения.
- Держитесь на безопасном расстоянии от генераторов и радаров (электромагнитные поля и т. п.).
- Никогда не подвергайте батареи или электрические компоненты воздействию воды (дождя, очистителей высокого давления).
- Не перемещайте машину тягой на большие расстояния.
- При неисправности машины она может быть перемещена тягой на небольшое расстояние для погрузки на прицеп.
- Не допускайте того, чтобы цилиндры были полностью расширены перед отключением машины или во время продолжительного останова.
- Задвиньте укосину и опустите стрелу, машина находится в собранном положении.
- Направьте поворотную раму так, чтобы стрела находилась между неповоротных колес.
- Выберите место безопасной стоянки, предпочтительно на ровной поверхности, свободной от препятствий и движения транспорта.
- Все электрические отделения должны быть закрыты и блокированы.
- Установите клинья под колеса.
- Оператор должен убрать ногу с педали «Homme Mort», когда машина находится в неподвижном положении.

## 3 - Запросы относительно безопасности

Запросы относительно критериев проекта/спецификации данного продукта, соответствия нормам и общей безопасности машин должны быть направлены в службу PRODUCT SAFETY компании HAULOTTE®.

Любая информация или запрос должна содержать всю необходимую информацию; имя контактного лица,номер телефона, адрес, адрес электронной почты, а также модель машины и серийный номер.

Служба HAULOTTE® оценивает каждый запрос/обращение и направляет письменный ответ.

## 4 - Уведомление о происшествиях

Необходимо незамедлительно информировать HAULOTTE® в случае, если продукция HAULOTTE® была вовлечена в ЧС/несчастный случай, с нанесением тяжелых травм или приведшим к смерти, либо в случае серьезных материальных повреждений.

| | | |
|---|---|---|
| HAULOTTE Group - Европа Департамент безопасности продукции<br><br>Адрес : La Рйronniиre - BP 9 - 42152 L'Horme - France<br><br>Телефон : +33 (0)4 77 29 24 24<br><br>Электронная почта: : ProductSafety@haulotte.com | Департамент безопасности производства HAULOTTE Group - Австралия, Индия и Азия<br><br>Адрес : No.26 Changi North Way - Sinpapore 498812 - Singapore<br><br>Телефон : +65 6546 6150<br><br>Электронная почта: : ProductSafety@haulotte.com | HAULOTTE Group - Северная и Южная Америка Департамент безопасности продукции<br><br>Адрес : 3409 Chandler Creek Rd. - Virginia Beach, VA 23453 - United States<br><br>Телефон : +1 757 689 2146<br><br>Электронная почта: : ProductSafety@haulotte.com |

# 5 - Соответствие

## 5.1 - ХАРАКТЕРИСТИКИ ПРОДУКЦИИ

Изменение продукции HAULOTTE® без письменного разрешения Haulotte подвергает риску Вашу безопасность. Любое изменение машин Haulotte нарушает технические характеристики, законодательные и отраслевые нормы.

Если Вы желаете внести изменение в продукцию, направьте HAULOTTE® письменный запрос, используя формуляр.

После публикации «Руководства по техническому обслуживанию и безопасности» важно незамедлительно и с самым значительным вниманием принять необходимые меры для обеспечения наивысшей надежности и безопасности продукции HAULOTTE®. После отправки формуляра убедитесь в том, что должным образом заполненный формуляр представлен HAULOTTE®.

Сотрудники HAULOTTE Services® будут рады ответить на Ваши вопросы о формуляре или гарантии.

### 5.1.1 - Смена собственника

Важно и необходимо информировать HAULOTTE Services® о смене собственника подъемника. Таким образом HAULOTTE® сможет оптимизировать обслуживание и оказать необходимую помощь в обслуживании своей продукции. Если Вы продали или передали подъемник, в Вашу обязанность входит сообщить об этом HAULOTTE Services®. Нет необходимости указывать нанимателей сданных машин в данном формуляре.

Используйте формуляр уведомления HAULOTTE® для сообщения об отчужденных, укараденных, пропавших или найденных машинах.

### 5.1.2 - Формуляр обновления данных о собственнике

| Формуляр обновления данных о собственнике | |
|---|---|
| Заполните данный формуляр и направьте его по электронной почте или по факсу : | |
| Наименование филиала HAULOTTE® : | Адрес 1 : |
| Факс : | Адрес 2 : |
| Адрес эл. почты : | Адрес 3 : |
| Характеристики продукции : | |
| Модель : | Серийный номер подъемника : |
| Собственник /Информация об обновлении :<br>Не включайте в данный формуляр единицы, сданные внаем или преданные в использование | |
| Текущий собственник продукции 1 : | Текущий собственник продукции 2 : |
| Имя : | Имя : |
| Компания : | Компания : |
| Адрес 1 : | Адрес 1 : |
| Адрес 2 : | Адрес 2 : |
| Страна : | Страна : |
| Телефон : | Телефон : |
| Дата права владения : | Дата права владения : |
| Подпись : | Подпись : |
| Дата : | Дата : |
| Печать компании обязательна : | Печать компании обязательна : |
| Поставьте здесь отметку, если подъемник постоянно не использовался (был забракован). Если машина не используется, табличка производителя должна быть снята и отправлена HAULOTTE Group. | |
| Причина вывода из эксплуатации : | |

## 5.2 - СПЕЦИФИКАЦИИ ПРОДУКЦИИ

Компания HAULOTTE® не несет ответственности за постоянство технических данных, содержащихся в этом руководстве. Компания HAULOTTE® постоянно улучшает свою продукцию, поэтому она оставляет за собой право изменять ее технические характеристики без предварительного уведомления.

Некоторые дополнительные опции могут изменить функциональные характеристики работы подъемника, а также его характеристики безопасности. Если Ваш подъемник изначально включал эту опцию, замена элемента безопасности, связанного с этой опцией, не требует принятия специальных мер, кроме мер, связанных с его установкой (статический тест)

В противном случае следуйте в обязательном порядке следующим рекомендациям изготовителя :

- Осуществляйте установку только квалифицированными специалистами фирмы HAULOTTE®.
- Обновите заводской щиток изготовителя.
- Проводите испытания устойчивости сертифицированным агентством.
- Обеспечьте соответствие наклеек.

# Notes

# 1 - Общая техника безопасности

## 1.1 - ПРЕДУСМОТРЕННОЕ ИСПОЛЬЗОВАНИЕ

Для безопасного использования подъемной корзины необходимо, чтобы на земле находился сопровождающий. Для выполнения экстренных операций на машине и для обеспечения безопасности оператора в корзине потребуется наличие вспомогательного персонала.

Эксплуатация подъемника запрещена в следующих случаях :

- На нетвердой, неустойчивой и загроможденной поверхности.
- При силе ветра, превышающей допустимые значения.
  - Проверить допустимую скорость ветра в таблице технических характеристик.
  - См. шкалу Бофорта.
- В непосредственной близости от линий электропередач. Соблюдайте безопасные дистанции.
- Температура хранения -20°C / + 50°C (-4°F / +122°F).
- Во взрывоопасной атмосфере или среде.
- Во время бури.
- В зоне сильных электромагнитных полей (радар...).
- Категорически запрещено проведение пескоструйных работ.

***Примечание**:Эксплуатируйте машину в "нормальных" климатических условиях. При необходимости работать в условиях, которые могут привести к повреждению подъемника (при высокой влажности, температуре, не соответствующей рекомендованным диапазонам, засоленности почвы, коррозионной активности, при высоком атмосферном давлении), свяжитесь с Сервисным центром HAULOTTE Services®. Увеличьте периодичность работ по техническому уходу.*

***Примечание**:Если машина не используется, необходимо принять меры для приведения машины в полностью сложенное положение. Убедитесь в том, что машина неподвижна и находится на надежном участке; ключ зажигания должен быть вынут, чтобы не допустить запуск машины посторонними.*

## 1.2 - СОДЕРЖАНИЕ НАКЛЕЕК

Наклейки предоставляются для предупреждения пользователя о рисках, связанных с работой подъемников.

Наклейки содержат следующие указания :

- Степень серьезности.
- Особый риск.
- Способ избежания, устранения или уменьшения риска.
- Описание (при необходимости).

Ознакомьтесь с наклейками и степенями серьезности рисков.

**Стандарты CE и AS**

**Стандарты ANSI и CSA**

| Отметка | Описание |
|---|---|
| 1 | Символ риска |
| 2 | Степень серьезности |
| 3 | Предупреждающая пиктограмма |
| 4 | Текст предупреждения |

Наклейки должны содержаться в хорошем состоянии.

Ознакомиться с наклейками согласно цветовому коду.

Вы можете заказать их дополнительные копии в Сервисном центре HAULOTTE Services®.

## 1.3 - СИМВОЛЫ И ЦВЕТА

Эти символы используются для предупреждения о правилах безопасности или донесения практической информации.

Следующие обозначения элементов безопасности используются в настоящем руководстве для указания особых рисков при эксплуатации или техобслуживании подъемника.

| Символ | Значение |
|---|---|
| | Опасность : Риск травмы или смерти (техника безопасности) |
| | Внимание : Риск материального ущерба (качество работы) |
| | Запрещенное действие |
| | Напоминание об использовании норм надлежащей практики или предварительного контроля |
| | Ссылка на другой раздел руководства |
| | Ссылка на другое руководство |
| | Ссылка на ремонтные работы (свяжитесь с HAULOTTE Services®) |
| Примечание : | Дополнительная техническая информация |

## 1.4 - СТЕПЕНЬ СЕРЬЕЗНОСТИ

| Цвет | Обозначение | Значение |
|---|---|---|
| | DANGER | Опасность : указывает на опасную ситуацию, возникновение которой может привести к смерти или серьезным травмам. |
| | WARNING | Предупреждение : указывает на опасную ситуацию, возникновение которой может привести к смерти или серьезным травмам. |
| | CAUTION | Внимание : несоблюдение этих инструкций может привести к травмам легкой или средней степени тяжести. |
| | NOTICE | Уведомление : Указывает, что не были соблюдены рекомендуемые действия, что может привести к повреждениям или неправильному функционированию машины и ее компонентов. |
| | PROCEDURE | Процедура : указывает на работы по техническому обслуживанию. |

## 1.5 - ЛЕГЕНДА И ОПРЕДЕЛЕНИЕ СИМВОЛОВ

Данные символы используются в этом руководстве для указания на риски, меры предосторожности и необходимость получения дополнительной информации.

В следующей таблице приведено описание этих символов.

| Символ | Описание | Символ | Описание | Символ | Описание |
|---|---|---|---|---|---|
| | | | Риск повреждения ноги | | Риск выливания жидкости под давлением |
| | Риск раздавливания тела | | Риск повреждения руки | | Риск удушения |
| | | | Риск для здоровья/ безопасности, связанный с химическими продуктами | | Риск опасного воздействия на здоровье при работе в горячей среде |
| | Электрический контакт или молния | | Риск ожогов при контакте с пламенем, взрыве или выбросе из источника высокой температуры | | Риск получения травм от электрической дуги - питание энергией после отключения систем - горение батареи, выбросы и т. п. |
| | Риск падения пользователя | | Риск переворачивания вследствие чрезмерной нагрузки/действия ветра и чрезмерного угла наклона поверхности | | Сравните цвета стрелок направления, указанных на раме, со стрелками направления на пульте управления |
| | Не ставьте ноги на эту зону | | Не кладите руки на эту зону | | Держитесь на удалении от рабочей зоны |
| | Берегите батареи и электрические составляющие от воды | | Убедитесь в том, что нижний поручень опущен | | |
| | Использование открытого пламени запрещено | | Соблюдайте безопасную дистанцию вблизи от проводов высокого напряжения, как описано в этом руководстве, - не используйте в грозу | | Превышение предельного веса |
| | Обратитесь к руководству по эксплуатации | | Ремень безопасности | x 1 | Используйте соответствующую страховку, крепите ее к специальной точке крепления |
| | Давление в шинах | | Подтверждение движений | | Перед проведением любой операции техобслуживания установите клин |
| | Точка для буксировки | | Точка крепления | | Точка подъема |
| | Держитесь на удалении от горячих поверхностей | | Ношение защитной одежды | | |

## 2 - Описание моделей

| Регулирование | Модели |
|---|---|
| Стандарты ANSI и CSA | HA61JRT |
| | HA80JRT |
| Стандарты CE, AS и EAC | HA20PX |
| | HA260PX |

# 3 - Основные составляющие части

## 3.1 - СХЕМА

**HA20PX - HA61JRT - HA260PX - HA80JRT**

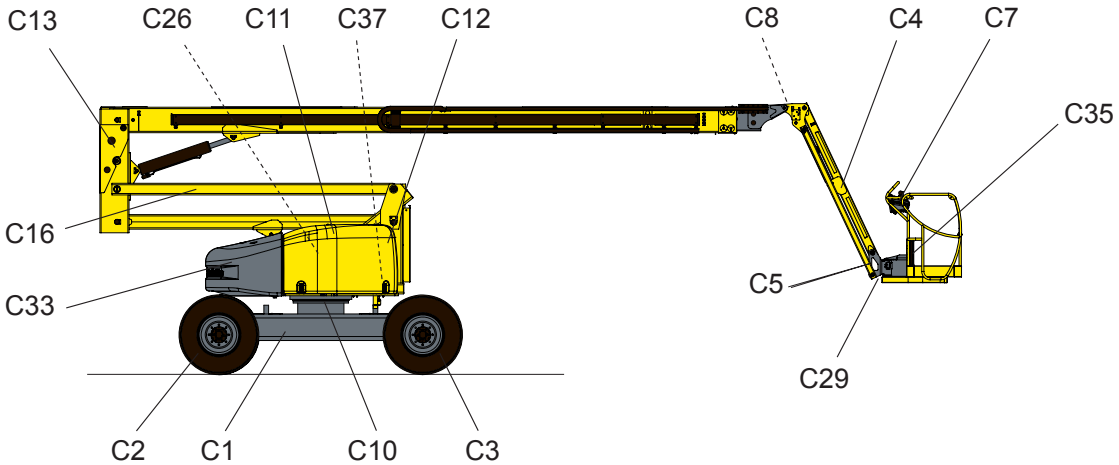


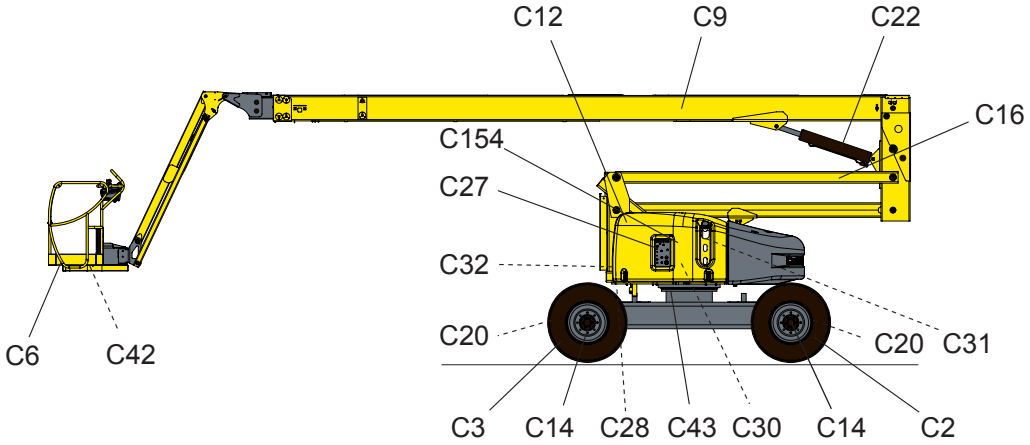

# B - Ознакомительная часть

| Отметка | Описание | Отметка | Описание |
|---|---|---|---|
| C1 | Основное шасси | C20 | Крепежные (и/или поднимающие части) |
| C2 | Переднее движущее и направляющее колесо | C22 | Гидроцилиндр подъема телескопической стрелы |
| C3 | Заднее движущее и/или направляющее колесо | C26 | Тепловой двигатель и гидравлический насос |
| C4 | Рукоять | C27 | Нижний пульт управления |
| C5 | Ограничитель нагрузки корзины (или платформы) | C28 | Датчик угла наклона |
| C6 | Корзина (или платформа) | C29 | Гидроцилиндр вращения корзины или Двигатель вращения корзины(в зависимости от модели) |
| C7 | Верхний пульт управления | C30 | Бак для гидравлической жидкости |
| C8 | Компенсационный гидроцилиндр | C31 | Топливный бак |
| C9 | Стрела | C32 | Система поворота |
| C10 | Опорно-поворотное устройство | C33 | Противовес |
| C11 | Поворотная рама | C35 | Карман для документации |
| C12 | Кожух | C37 | Пусковой аккумулятор |
| C13 | Шарнирная деталь между шарнирно-сочлененной и телескопической стрелами | C42 | Педаль аварийного размыкателя |
| C14 | Гидравлический мотор передвижения и редуктор | C43 | Замыкающий рычаг вращения опорно-поворотного устройства |
| C16 | Шарнирно-сочлененная стрела | C154 | Только для Украины и Таможенного союза России : Датчик-реле температуры |

## 3.2 - НИЖНИЙ ПУЛЬТ УПРАВЛЕНИЯ

### 3.2.1 - Схема

**Общий вид**

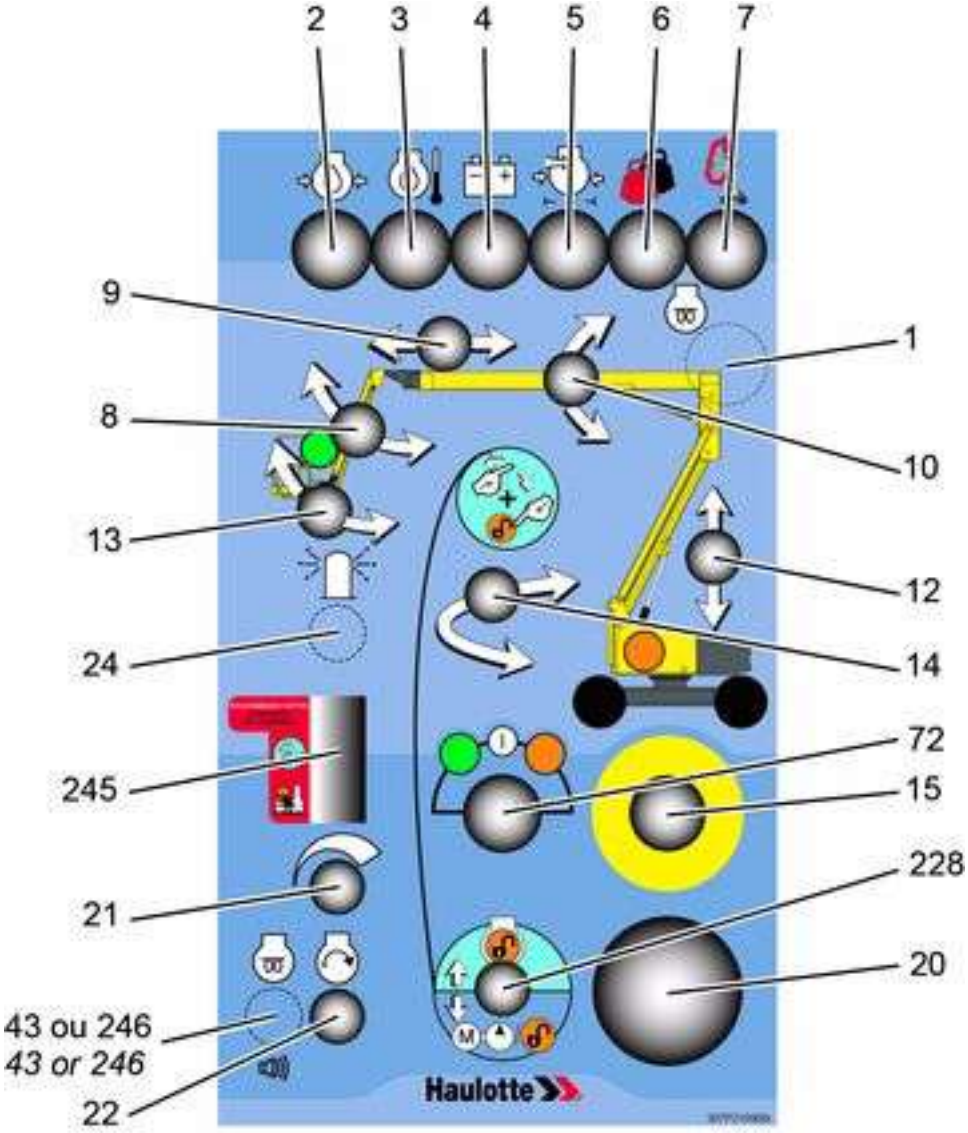

**Управление и индикаторы**

| Отметка | Описание | Функция |
|---|---|---|
| 1 | Индикатор предпускового подогрева(1) | Включен : Работает подогрев двигателя |
| | | Выключен : Предпусковой подогрев завершен, возможен запуск двигателя |
| 2 | Индикатор давления масла в двигателе | Низкое давление моторного масла |
| 3 | Индикатор температуры двигателя | Высокая температура масла в двигателе |
| 4 | Индикатор заряда стартерной батареи | Низкий заряд батареи |
| 5 | Индикатор загрязнения воздушного фильтра | Воздушный фильтр загрязнен |
| 6 | Индикатор перегрузки корзины (или платформы) | Превышение нагрузки корзины (или платформы) |
| 7 | Индикатор предельного вылета | Вылет близок к предельному значению :<br>• Индикатор мигает<br>• Движения замедлены |
| | | Достигнуто предельное значение вылета :<br>• Индикатор непрерывно горит<br>• Автоматически включается движение, ведущее к возврату к разрешенным значениям вылета |
| 8 | Маятниковый механизм управления | Вверх : Подъем маятникового механизма |
| | | Вниз : Опускание маятникового механизма |
| 9 | Переключатель выдвижения телескопической стрелы | Влево : Телескопическое выдвижение |
| | | Вправо : Телескопическое сжатие |
| 10 | Переключатель подъема телескопической стрелы | Вверх : Подъем телескопической стрелы |
| | | Вниз : Опускание телескопической стрелы |
| 12 | Переключатель подъема шарнирно-сочлененной стрелы | Вверх : Подъем шарнирно-сочлененной стрелы |
| | | Вниз : Опускание шарнирно-сочлененной стрелы |
| 13 | Компенсатор платформы или приведение | Вправо : Компенсатор платформы опускается или приходит в транспортное положение |
| | | Влево : Компенсатор платформы поднимается или приходит в рабочее положение |
| 14 | Переключатель вращения поворотной рамой | Влево : Вращение против часовой стрелки |
| | | Вправо : Вращение по часовой стрелке |
| 15 | Кнопка аварийной остановки | Отжата (активирована) : Включение нижнего пульта управления |
| | | Нажата (деактивирована) : Отключение |
| 20 | Счетчик мото-часов | Количество мото-часов эксплуатации подъемника |
| 21 | Регулятор режима работы двигателя | Вправо : Увеличение частоты оборотов двигателя |
| | | Влево : Минимальная скорость |
| 22 | Кнопка запуска двигателя | Запуск двигателя |
| 24 | Проблесковый маячок(2) | Вверх : Включение маячка |
| | | Вниз : Выключение маячка |
| 43 | Переключатель звукового сигнала(3) | Звуковой сигнал |
| 72 | Ключ-переключатель выбора пульта управления | Влево : Активация пульта на рабочей платформе |
| | | Центр : Отключение |
| | | Вправо : Активация нижнего пульта управления |
| 228 | Переключатель безопасности / Переключатель аварийного агрегата | Вверх : Запуск двигателя |
| | | Вниз : Подтверждение движений. Если двигатель остановлен, вспомогательная группа автоматически включается. |
| 245 | Переключатель дублирующей системы под крышкой | Система аварийного опускания активируется, когда крышка поднята. Используется только, когда нижний пульт управления не доступен - Используется ТОЛЬКО в аварийной ситуации. |

*(1.) Для оснащенных подъемников*
*(2.) Для оснащенных подъемников*
*(3.) Для оснащенных подъемников*

## 3.3 - ВЕРХНИЙ ПУЛЬТ УПРАВЛЕНИЯ

### 3.3.1 - Схема

**Общий вид**

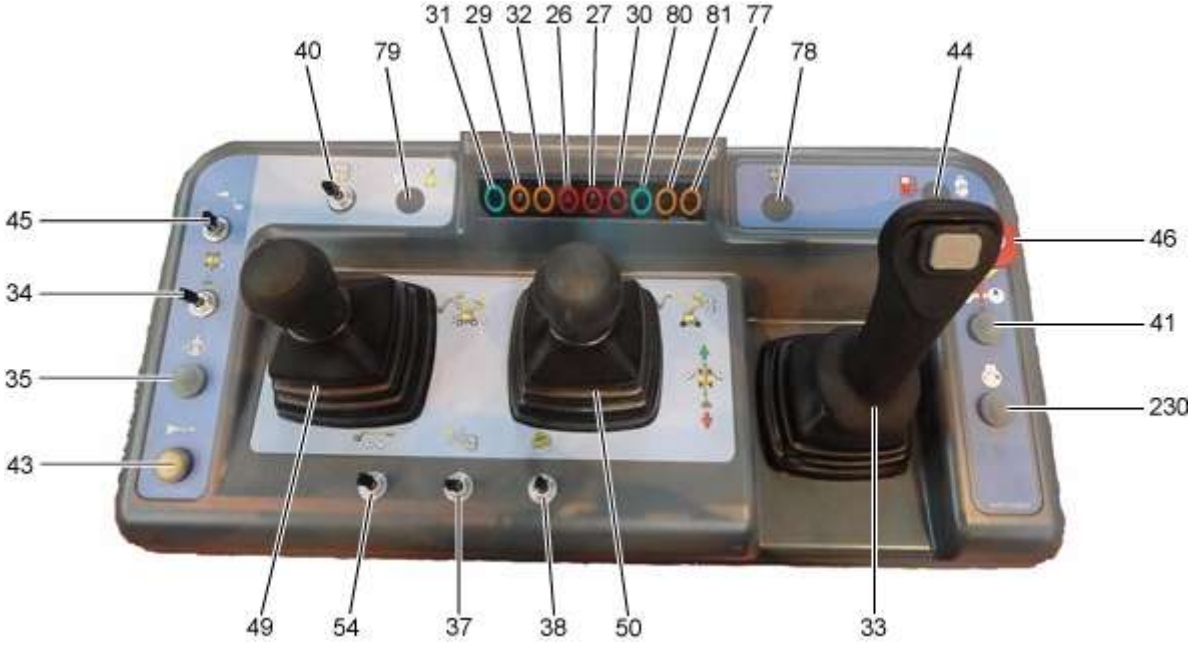

**Управление и индикаторы**

| Отметка | Описание | Функция |
|---|---|---|
| 26 | Индикатор ошибки | Отказ в работе подъемника |
| | | Подъемник в наклонном положении |
| 27 | Индикатор наклона | Подъемник в наклонном положении |
| 29 | Индикатор уровня топлива | Низкий уровень топлива |
| 30 | Индикатор перегрузки корзины (или платформы) | Превышение нагрузки корзины (или платформы) |
| 31 | Индикатор включения питания | Включен : Подъемник включен |
| | | Выключен : Подъемник выключен |
| 32 | Индикатор предельного вылета | Вылет близок к предельному значению :<br>• Индикатор мигает<br>• Движения замедлены |
| | | Достигнуто предельное значение вылета :<br>• Индикатор непрерывно горит<br>• Автоматическое включение движения, позволяющего удерживать подъемник в пределах зоны устойчивости |
| 33 | Джойстик передвижения | Вперед : Перемещение вперед |
| | | Назад : Перемещение назад |
| | Переключатель рулевого управления передней оси | Нажатие вправо : Движение вправо |
| | | Нажатие влево : Движение влево |
| 34 | Переключатель рулевого управления задней оси | Вправо : Движение вправо |
| | | Влево : Движение влево |
| 35 | Переключатель блокировки дифференциала | Нажат и удерживается (активирован) : Максимальный момент (на сложных и наклонных участках) |
| | | Отпущен (деактивирован) : Стандартный момент |
| 37 | Маятниковый механизм управления | Вверх : Подъем маятникового механизма |
| | | Вниз : Опускание маятникового механизма |
| 38 | Переключатель вращения корзины | Вправо : Вращение против часовой стрелки |
| | | Влево : Вращение по часовой стрелке |
| 40 | Переключатель компенсации корзины | Вверх : Подъем корзины (или платформы) |
| | | Вниз : Опускание корзины (или платформы) |
| 41 | Переключатель аварийного агрегата | Нажат и удерживается : Активация аварийного агрегата |
| | | Отпущен : Инактивация аварийного агрегата |
| 43 | Переключатель звукового сигнала | Звуковой сигнал |
| 44 | Переключатель бензин / газ(1) | LPG : Система подачи газа |
| | | G : Система подачи топлива |
| 45 | Переключатель скорости передвижения | Быстрое передвижение |
| | | Передвижение на средней скорости (на сложных и наклонных участках) |
| | | Медленное передвижение |
| 46 | Кнопка аварийной остановки | Отжата (активирована) : Включение нижнего пульта управления |
| | | Нажата (деактивирована) : Отключение |
| 49 | Джойстик вращения поворотной рамы | Вправо : Вращение против часовой стрелки |
| | | Влево : Вращение по часовой стрелке |
| | Джойстик подъема телескопической стрелы | Вверх : Подъем телескопической стрелы |
| | | Вниз : Опускание телескопической стрелы |
| 50 | Джойстик подъема шарнирно-сочлененной стрелы | Вперед : Подъем шарнирно-сочлененной стрелы |
| | | Назад : Опускание шарнирно-сочлененной стрелы |
| 54 | Переключатель выдвижения телескопической стрелы | Вправо : Телескопическое сжатие |
| | | Влево : Телескопическое выдвижение |

# B - Ознакомительная часть

| Отметка | Описание | Функция |
|---|---|---|
| 77 | Не использован | |
| 78 | Не использован | |
| 79 | Переключатель генератора (дополнительная опция) | Влево : Генератор выключен |
| | | Вправо : Генератор включен |
| 80 | Индикатор педали аварийного размыкателя | Включен : Педаль нажата |
| | | Выключен : Педаль отпущена |
| 81 | Не использован | |
| 230 | Кнопка запуска / остановки двигателя | Запуск или остановка двигателя (в зависимости от текущего состояния подъемника) нажатием кнопки |

*(1.) Для оснащенных подъемников*

# 4 - Рабочие характеристики

## 4.1 - ТЕХНИЧЕСКИЕ ХАРАКТЕРИСТИКИ

Используйте таблицу, приведенную ниже, для определения подходящей для ваших работ машины Haulotte.

**Стандарты CE, AS и EAC**

| Подъемник | HA20PX | | HA260PX | |
|---|---|---|---|---|
| **Характеристики - Размеры** | **SI** | **Imp.** | **SI** | **Imp.** |
| Максимальная рабочая высота | 20,65 m | 67 ft 9 in | 25,60 m | 84 ft 0 in |
| Максимальная высота платформы | 18,65 m | 61 ft 2 in | 23,60 m | 77 ft 5 in |
| Максимальный рабочий вынос над землей | 14,00 m | 45 ft 11 in | 16,20 m | 53 ft 2in |
| Макс. высота над землей | 13,50 m | 44 ft 4 in | 15,70 m | 51 ft 6 in |
| Макс. высота корзины до ограничения скорости перемещения машины | 3,75 m | 12 ft 4 in | 5,20 m | 17 ft 1 in |
| Максимальная высота перегиба над препятствием | 6,76 m | 22 ft 2in | 6,76 m | 22 ft 2in |
| Вращение поворотной рамы | 360 ° | | | |
| Вращение платформы | 180° (+ 90° / - 90°) | | | |
| Амплитуда вертикального движения рукояти | 140° (+70°/ -70°) | | | |
| Амплитуда движения телескопической стрелы | 0/+75° | | | |
| Общий вес | 12000 kg | 26455 lb | 15890 kg | 35031 lb |
| Макс. грузоподъемность корзины | 230 kg | 507 lb | 230 kg | 507 lb |
| Макс. количество человек | 2 | | | |
| Максимально разрешенная скорость ветра | 45 km/h | 28 mph | 45 km/h | 28 mph |
| Ручное усилие - CE - AS | 400 N - 90 lbf | | | |
| Максимальный наклон | 40% | | | |
| Макс. допустимый наклон - CE - AS | 5° | | | |
| Макс. нагрузка на колесо | 4110 daN | 9061 lb | 6450 daN | 14220 lb |
| Макс. давление на твердую поверхность | 12 daN/cm² | 2,45 lb/ft² | 13 daN/cm² | 2,65 lb/ft² |
| Скорость передвижения : | | | | |
| • Максимальная скорость машины в разложенном состоянии - Микроскорость | 0,5 km/h | 0.3 m/h | 0,5 km/h | 0.3 m/h |
| • Максимальная скорость машины в сложенном состоянии - Передвижение на большой скорости | 4,5 km/h | 2.8 m/h | 4,5 km/h | 2.8 m/h |
| Макс. скорость тяги накатом | 4,5 km/h | 2.8 m/h | 4,5 km/h | 2.8 m/h |
| Внешний радиус поворота (со втянутыми осями) | 4,15 m | 13 ft 7 in | 4,15 m | 13 ft 7 in |
| Внутренний радиус поворота (со втянутыми осями) | 1,90 m | 6 ft 3 in | 1,90 m | 6 ft 3 in |
| **Двигатель** | | | | |
| Дизельный двигатель | DEUTZ - 33,2 kW - 45.1 hp | | | |
| Выброс CO | 2,66 g/kWh | | | |
| Выброс HC + NO | 6,27 g/kWh | | | |
| Испускание частиц | 0,2 g/kWh | | | |
| Потребление топлива : | | | | |
| • BSFC/CSE | 225 g/kWh | | | |
| • Использование 70% мощности | 6,8 L/h | | | |
| • Максимальная мощность | 36 kW | | | |
| **Характеристики - Эксплуатация** | | | | |
| Температура использования | - 15° C/ + 45° C (- 59° F / + 113° F) | | | |
| Температура хранения | - 30° C / + 45° C (-22° F / + 113° F) | | | |
| **Аккумуляция энергии** | | | | |
| Тип батареи | 12 V 100 Ah 830 A | | | |
| Батарея - ток | 830 A | | | |
| Батарея - напряжение | 12 V | | | |
| Батарея - емкость | 100 Ah | | | |
| Емкость гидравлического резервуара | 150 L | 39,6 gal US | 76 L | 21 gal US |
| Емкость топливного бака | 150 L | 39,6 gal US | 62 L | 16 gal US |

**Стандарты ANSI и CSA**

| Подъемник | HA61JRT | | HA80JRT | |
|---|---|---|---|---|
| **Характеристики - Размеры** | **SI** | **Imp.** | **SI** | **Imp.** |
| Максимальная рабочая высота | 20,65 m | 67 ft 9 in | 25,60 m | 84 ft 0 in |
| Максимальная высота платформы | 18,65 m | 61 ft 2 in | 23,60 m | 77 ft 5 in |
| Максимальный рабочий вынос над землей | 14,00 m | 45 ft 11 in | 16,20 m | 53 ft 2in |
| Макс. высота над землей | 13,50 m | 44 ft 4 in | 15,70 m | 51 ft 6 in |
| Макс. высота корзины до ограничения скорости перемещения машины | 3,75 m | 12 ft 4 in | 5,20 m | 17 ft 1 in |
| Максимальная высота перегиба над препятствием | 6,76 m | 22 ft 2in | 6,76 m | 22 ft 2in |
| Вращение поворотной рамы | 360 ° | | | |
| Вращение платформы | 180° (+ 90° / - 90°) | | | |
| Амплитуда вертикального движения рукояти | 140° (+70°/ -70°) | | | |
| Амплитуда движения телескопической стрелы | 0/+75° | | | |
| Общий вес | 12000 kg | 26455 lb | 15890 kg | 35031 lb |
| Макс. грузоподъемность корзины | 230 kg | 507 lb | 230 kg | 507 lb |
| Макс. количество человек | 2 | | | |
| Максимально разрешенная скорость ветра | 45 km/h | 28 mph | 45 km/h | 28 mph |
| Ручное усилие - ANSI - CSA | 666 N - 150 lbf | | | |
| Максимальный наклон | 40% | | | |
| Макс. допустимый наклон - ANSI - CSA | 0° | | | |
| Макс. нагрузка на колесо | 4110 daN | 9061 lb | 6450 daN | 14220 lb |
| Макс. давление на твердую поверхность | 12 daN/cm² | 2,45 lb/ft² | 13 daN/cm² | 2,65 lb/ft² |
| Скорость передвижения :<br>• Максимальная скорость машины в разложенном состоянии - Микроскорость | 0,5 km/h | 0.3 m/h | 0,5 km/h | 0.3 m/h |
| • Максимальная скорость машины в сложенном состоянии - Передвижение на большой скорости | 4,5 km/h | 2.8 m/h | 4,5 km/h | 2.8 m/h |
| Макс. скорость тяги накатом | 4,5 km/h | 2.8 m/h | 4,5 km/h | 2.8 m/h |
| Внешний радиус поворота (со втянутыми осями) | 4,15 m | 13 ft 7 in | 4,15 m | 13 ft 7 in |
| Внутренний радиус поворота (со втянутыми осями) | 1,90 m | 6 ft 3 in | 1,90 m | 6 ft 3 in |
| **Двигатель** | | | | |
| Дизельный двигатель | DEUTZ - 33,2 kW - 45.1 hp | | | |
| Выброс CO | 2,66 g/kWh | | | |
| Выброс HC + NO | 6,27 g/kWh | | | |
| Испускание частиц | 0,2 g/kWh | | | |
| Потребление топлива :<br>• BSFC/CSE | 225 g/kWh | | | |
| • Использование 70% мощности | 6,8 L/h | | | |
| • Максимальная мощность | 36 kW | | | |
| **Характеристики - Эксплуатация** | | | | |
| Температура использования | - 15° C/ + 45° C ( - 59° F / + 113° F) | | | |
| Температура хранения | - 30° C / + 45° C (-22° F / + 113° F) | | | |
| **Аккумуляция энергии** | | | | |
| Тип батареи | 12 V 100 Ah 830 A | | | |
| Батарея - ток | 830 A | | | |
| Батарея - напряжение | 12 V | | | |
| Батарея - емкость | 100 Ah | | | |
| Емкость гидравлического резервуара | 150 L | 39,6 gal US | 76 L | 21 gal US |
| Емкость топливного бака | 150 L | 39,6 gal US | 62 L | 16 gal US |

## 4.2 - РАБОЧАЯ ЗОНА

**HA20PX - HA61JRT**

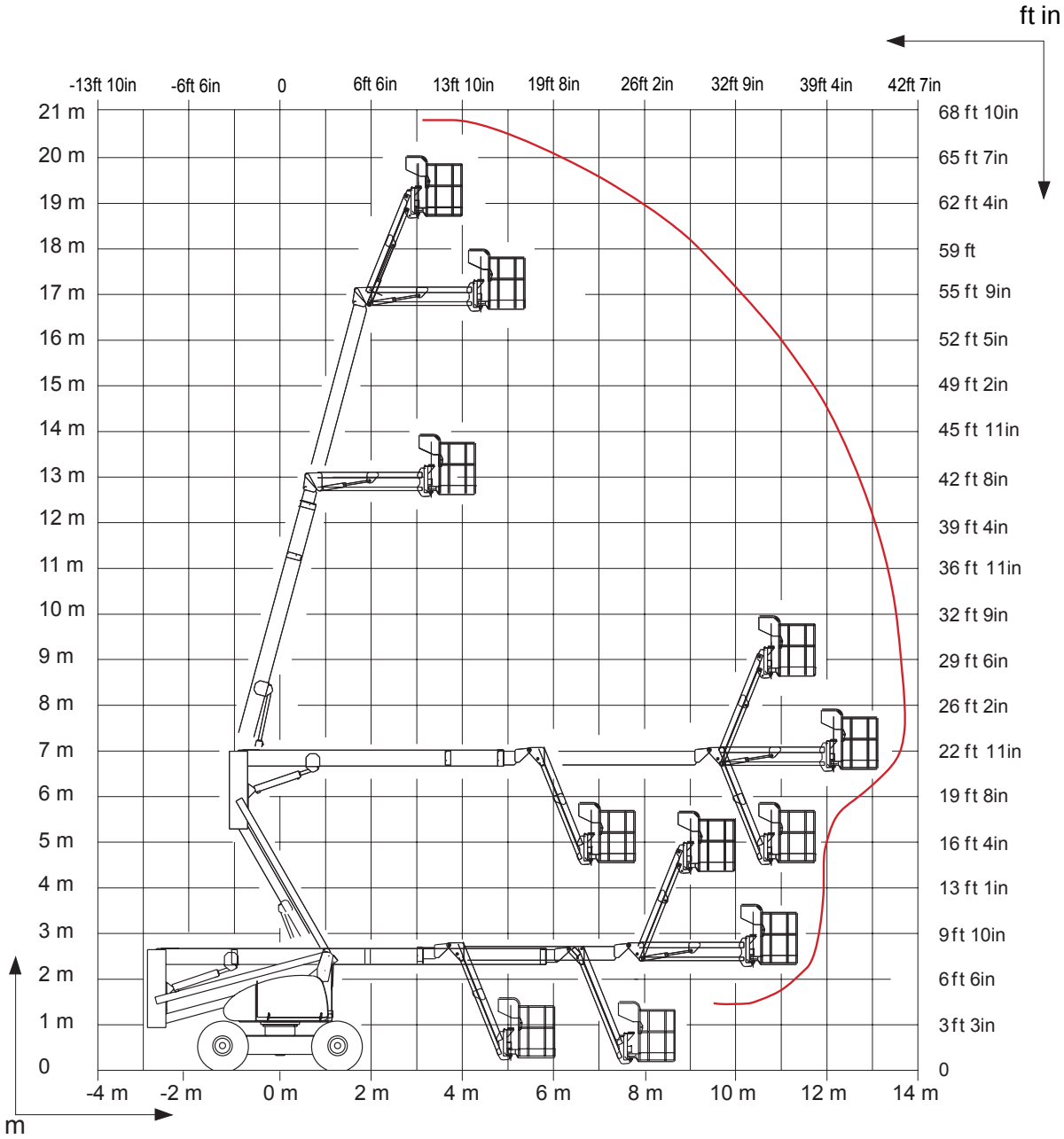

# B - Ознакомительная часть

## HA260PX - HA80JRT

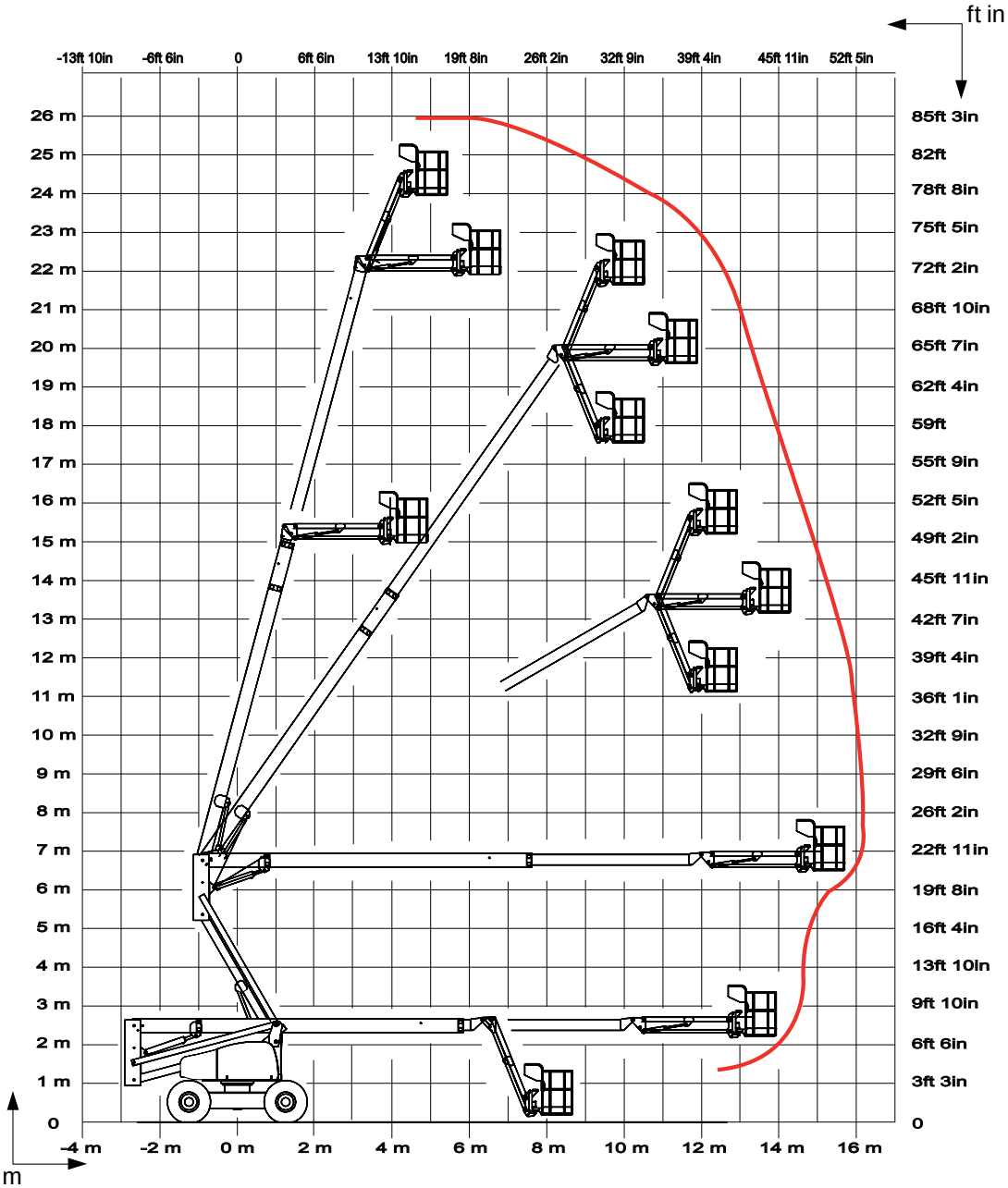

# Notes

# 5 - Размещение и маркировка наклеек HA20PX - HA61JRT - HA260PX - HA80JRT

**Стандарт CE**

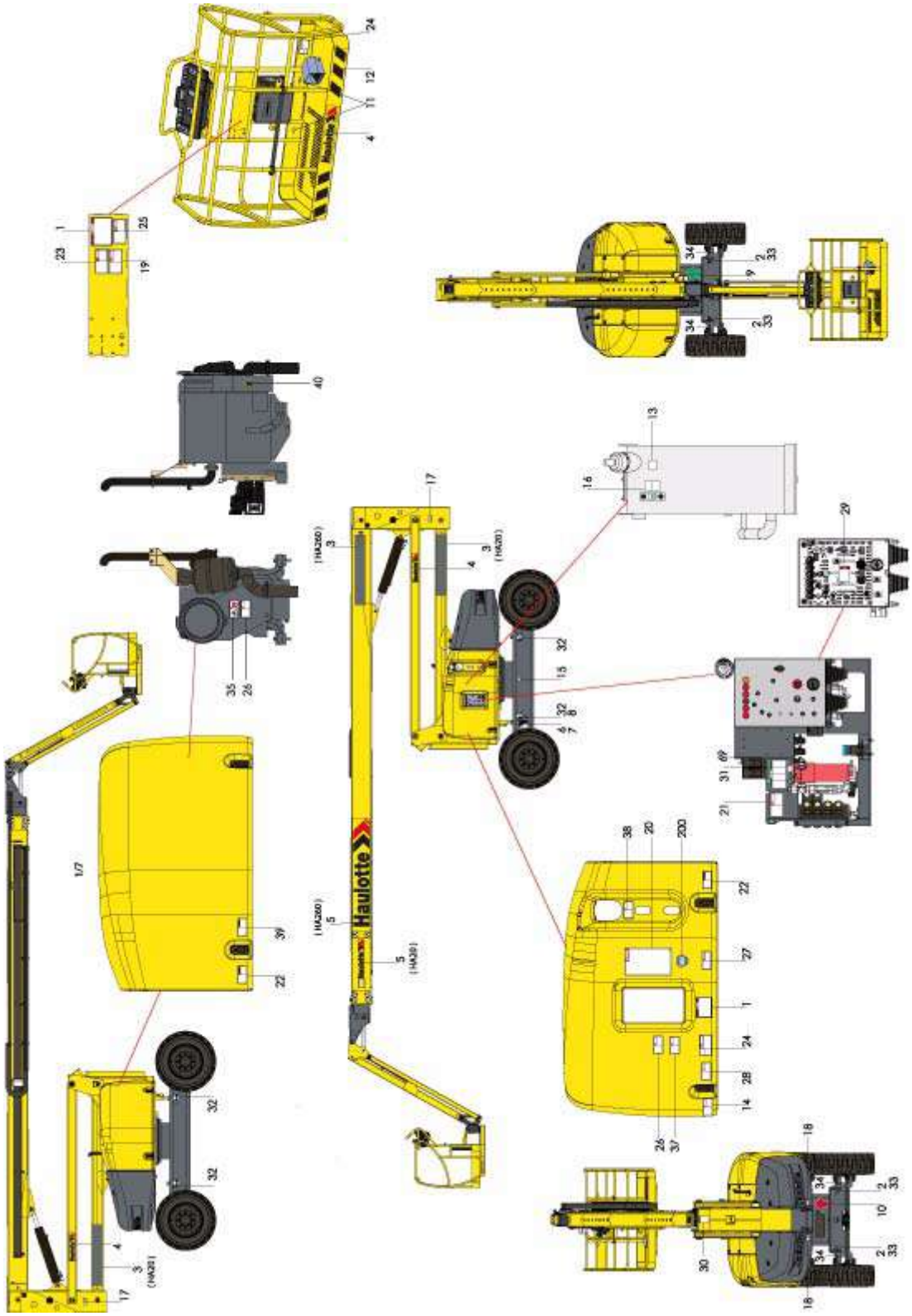

# B - Ознакомительная часть



**Стандарт CE**

| Отметка | Цвет | Описание | Кол-тво | HA20PX | HA260PX |
|---|---|---|---|---|---|
| 1 | Красный | Высота пола и нагрузка - Машина с простой нагрузкой | 2 | 4000131440 | 4000131490 |
| 2 | Синий | Макс. давление шины - Нагрузка на опорную поверхность | 4 | 4000131550 | 4000131570 |
| 3 | Другой | Коммерческое наименование | 1 | | 307P216920 |
| 3 | Другой | Коммерческое наименование | 2 | 3078137650 | |
| 4 | Другой | Лого HAULOTTE® малого формата | 3 | 307P217080 | |
| 5 | Другой | Лого HAULOTTE® большого формата | 1 | 307P217780 | |
| 5 | Другой | Лого HAULOTTE® большого формата | 1 | | 307P217240 |
| 6 | Другой | Идентификационная пластина изготовителя | 1 | 307P218070 | |
| 8 | Другой | Уровень шума | 1 | 3078148740 | |
| 9 | Другой | Управление движениями - ЗЕЛЕНАЯ стрелка направления | 1 | 3078143930 | |
| 10 | Другой | Управление движениями - КРАСНАЯ стрелка направления | 1 | 3078143940 | |
| 11 | Другой | Точка крепления привязных ремней | 2 | 307P216290 | |
| 12 | Другой | Риск для оборудования - Желтая и черная клейкие ленты | 1 | 2421808660 | |
| 13 | Другой | Гидравлическое масло | 1 | 307P221080 | |
| 14 | Красный | Риск раздавливания тела - Стержень | 1 | 4000027080 | |
| 15 | Зеленый | Смазка опорно-поворотного устройства | 1 | 4000025160 | |
| 16 | Другой | Верхний и нижний уровень масла | 1 | 307P221060 | |
| 17 | Красный | Риск раздавливания тела | 2 | 4000024800 | |
| 18 | Оранжевый | Травма руки - Риск раздробления рук | 2 | 4000024890 | |
| 19 | Красный | Инструкции по технической эксплуатации | 2 | 4000025140 | |
| 20 | Красный | Инструкции по технической эксплуатации | 1 | На английском языке : 4000243670<br>На французском языке : 4000243680<br>На испанском языке : 4000243690 | |
| 21 | Красный | Использование PVG запрещено | 1 | | 4000027070 |
| 22 | Оранжевый | Травма ноги - Не ставить ногу | 2 | 4000027090 | |
| 23 | Красный | Риск раздавливания тела - Направление передвижения | 1 | 4000024690 | |
| 24 | Красный | Опасность поражения электрическим током | 2 | 4000025070 | |
| 25 | Красный | Риск раздавливания тела - Закрытие поручня | 1 | 4000025080 | |
| 26 | Красный | Опасность поражения электрическим током - Сварочный провод заземления | 1 | 4000027100 | |
| 27 | Красный | Не парковать | 1 | 4000024800 | |
| 28 | Красный | Проверка работы датчика угла наклона | 1 | 4000027110 | |
| 29 | Красный | Не производите замены с других подъемников | 1 | 3078145180 | |
| 30 | Красный | При демонтаже требуется калибровка | 1 | | 307P216930 |
| 31 | Зеленый | Устранение неисправности вручную | 1 | 4000131590 | |
| 32 | Синий | Отпуск тормозов | 4 | 4000134960 | |
| 33 | Синий | Точки крепления - Тяговые | 4 | 4000027310 | |
| 34 | Синий | Точки крепления - Подъем | 4 | 4000027330 | |
| 35 | Красный | Риск поражения электрическим током - Выброс воды | 1 | 4000025130 | |
| 37 | Красный | Риск раздавливания тела - Корзина | 1 | 4000027460 | |
| 38 | Красный | Риск взрыва | 1 | 4000027370 | |
| 39 | Оранжевый | Травма руки - Термические ожоги | 1 | 4000027450 | |
| 40 | Другой | Моторное масло - CJ-4 | 1 | 4000019700 | |
| 69 | Другой | Автоматический выключатель (опционально) | 1 | 4000420650 | |
| 200 | Другой | "Made in Europe" | 2 | 4000137690 | |

# B - Ознакомительная часть

**Стандарт AS**

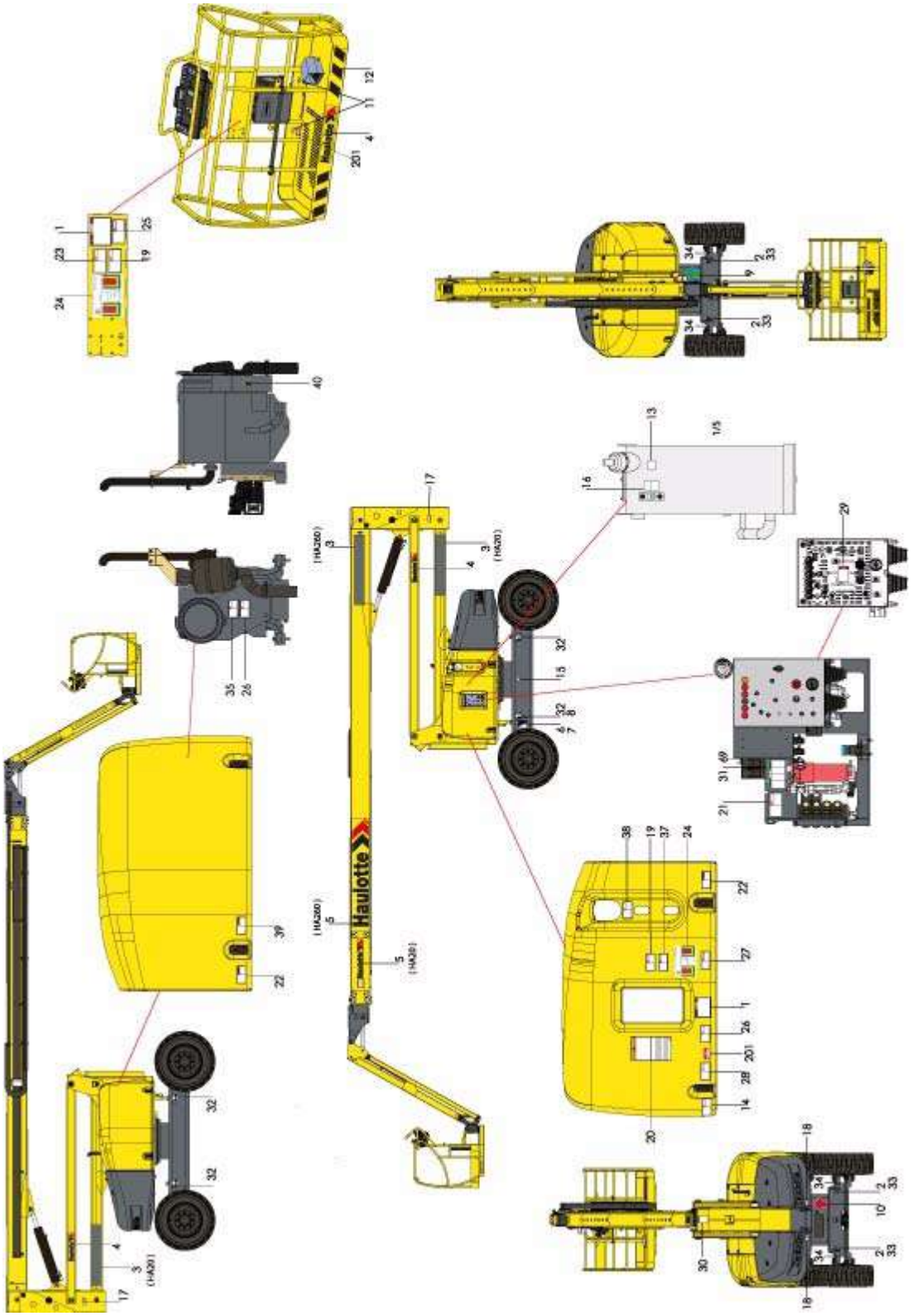

# B - Ознакомительная часть



**Стандарт AS**

| Отметка | Цвет | Описание | Кол-тво | HA20PX | HA260PX |
|---|---|---|---|---|---|
| 1 | Красный | Высота пола и нагрузка - Машина с простой нагрузкой | 2 | 4000131440 | 4000131490 |
| 2 | Синий | Макс. давление шины - Нагрузка на опорную поверхность | 4 | 4000131550 | 4000131570 |
| 3 | Другой | Коммерческое наименование | 1 | | 307P216920 |
| 3 | Другой | Коммерческое наименование | 2 | 3078137650 | |
| 4 | Другой | Лого HAULOTTE® малого формата | 3 | 307P217080 | |
| 5 | Другой | Лого HAULOTTE® большого формата | 1 | 307P217780 | |
| 5 | Другой | Лого HAULOTTE® большого формата | 1 | | 307P217240 |
| 6 | Другой | Идентификационная пластина изготовителя | 1 | 307P218070 | |
| 8 | Другой | Уровень шума | 1 | 3078148740 | |
| 9 | Другой | Управление движениями - ЗЕЛЕНАЯ стрелка направления | 1 | 3078143930 | |
| 10 | Другой | Управление движениями - КРАСНАЯ стрелка направления | 1 | 3078143940 | |
| 11 | Другой | Точка крепления привязных ремней | 2 | 307P216290 | |
| 12 | Другой | Риск для оборудования - Желтая и черная клейкие ленты | 1 | 2421808660 | |
| 13 | Другой | Гидравлическое масло | 1 | 307P221080 | |
| 14 | Красный | Риск раздавливания тела - Стержень | 1 | 4000027080 | |
| 15 | Зеленый | Смазка опорно-поворотного устройства | 1 | 4000025160 | |
| 16 | Другой | Верхний и нижний уровень масла | 1 | 307P221060 | |
| 17 | Красный | Риск раздавливания тела | 2 | 4000024800 | |
| 18 | Оранжевый | Травма руки - Риск раздробления рук | 2 | 4000024890 | |
| 19 | Красный | Инструкции по технической эксплуатации | 2 | 4000025140 | |
| 20 | Красный | Инструкции по технической эксплуатации | 1 | 3078144560 | |
| 21 | Красный | Использование PVG запрещено | 1 | | 4000027070 |
| 22 | Оранжевый | Травма ноги - Не ставить ногу | 2 | 4000027090 | |
| 23 | Красный | Риск раздавливания тела - Направление передвижения | 1 | 4000024690 | |
| 24 | Красный | Опасность поражения электрическим током | 2 | 4000227500 | |
| 25 | Красный | Риск раздавливания тела - Закрытие поручня | 1 | 4000025080 | |
| 26 | Красный | Опасность поражения электрическим током - Сварочный провод заземления | 1 | 4000027100 | |
| 27 | Красный | Не парковать | 1 | 4000024800 | |
| 28 | Красный | Проверка работы датчика угла наклона | 1 | 4000027110 | |
| 29 | Красный | Не производите замены с других подъемников | 1 | 3078145180 | |
| 30 | Красный | При демонтаже требуется калибровка | 1 | | 307P216930 |
| 31 | Зеленый | Устранение неисправности вручную | 1 | 4000131590 | |
| 32 | Синий | Отпуск тормозов | 4 | 4000134960 | |
| 33 | Синий | Точки крепления - Тяговые | 4 | 4000027310 | |
| 34 | Синий | Точки крепления - Подъем | 4 | 4000027330 | |
| 35 | Красный | Риск поражения электрическим током - Выброс воды | 1 | 4000025130 | |
| 37 | Красный | Риск раздавливания тела - Корзина | 1 | 4000027460 | |
| 38 | Красный | Риск взрыва | 1 | 4000027370 | |
| 39 | Оранжевый | Травма руки - Термические ожоги | 1 | 4000027450 | |
| 40 | Другой | Моторное масло - CJ-4 | 1 | 4000019700 | |
| 69 | Другой | Автоматический выключатель (опционально) | 1 | 4000420650 | |
| 201 | Красный | Необходимо использование защитного снаряжения | 2 | 4000137690 | |

# B - Ознакомительная часть

**Стандарт EAC**

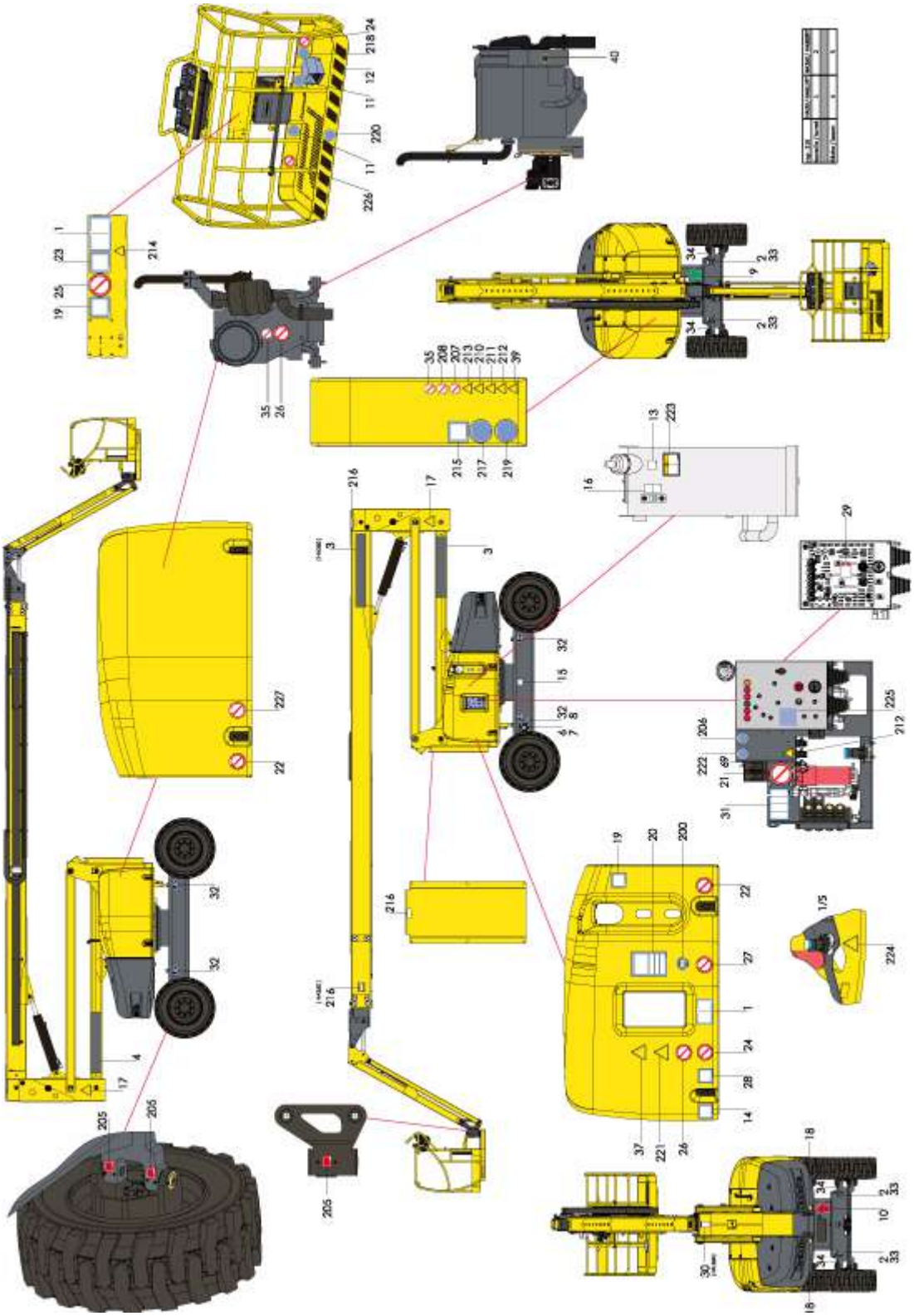

# B - Ознакомительная часть

**Стандарт EAC**

| Отметка | Цвет | Описание | Кол-тво | HA20PX | HA260PX |
|---|---|---|---|---|---|
| 1 | Синий | Высота пола и нагрузка - Машина с простой нагрузкой | 2 | 4000011940 | 4000011890 |
| 2 | Красный | Макс. давление шины - Нагрузка на опорную поверхность | 4 | 307P215210 | 307P216880 |
| 3 | Другой | Коммерческое наименование | 1 | | 307P216920 |
| 3 | Другой | Коммерческое наименование | 2 | 3078137650 | |
| 6 | Другой | Идентификационная пластина изготовителя | 1 | Для России : 4000278870<br>Для Украины : 307P227830 | |
| 8 | Другой | Уровень шума | 1 | 3078148740 | |
| 9 | Другой | Управление движениями - ЗЕЛЕНАЯ стрелка направления | 1 | 3078143930 | |
| 10 | Другой | Управление движениями - КРАСНАЯ стрелка направления | 1 | 3078143940 | |
| 11 | Синий | Обязательно закрепление привязных ремней | 2 | 307P227500 | |
| 12 | Другой | Риск для оборудования - Желтая и черная клейкие ленты | 1 | 2421808660 | |
| 13 | Другой | Гидравлическое масло | 1 | 307P221080 | |
| 14 | Синий | Риск раздавливания тела - Стержень | 1 | 307P227810 | |
| 15 | Синий | Смазка опорно-поворотного устройства | 1 | 307P227020 | |
| 16 | Другой | Верхний и нижний уровень масла | 1 | 307P221060 | |
| 17 | Желтый | Риск раздавливания тела | 2 | 307P227670 | |
| 18 | Желтый | Травма руки - Риск раздробления рук | 2 | 307P227660 | |
| 19 | Синий | Инструкции по технической эксплуатации | 2 | Для России : 307P227190<br>Для Украины : 307P227840 | |
| 20 | Красный | Инструкции по технической эксплуатации | 1 | Для России : 307P225160<br>Для Украины : 307P227850 | |
| 21 | Красный | Использование PVG запрещено | 1 | | 4000079680 |
| 22 | Красный | Травма ноги - Не ставить ногу | 2 | 307P227010 | |
| 23 | Синий | Риск раздавливания тела - Направление передвижения | 1 | 307P227040 | |
| 24 | Красный | Опасность поражения электрическим током | 2 | 307P226960 | |
| 25 | Красный | Риск раздавливания тела - Закрытие поручня | 1 | 307P226950 | |
| 26 | Красный | Опасность поражения электрическим током - Сварочный провод заземления | 1 | 307P226970 | |
| 27 | Красный | Не парковать | 1 | 307P227000 | |
| 28 | Синий | Проверка работы датчика угла наклона | 1 | Для России : 307P227060<br>Для Украины : 307P227870 | |
| 29 | Красный | Не производите замены с других подъемников | 1 | 3078145180 | |
| 30 | Красный | При демонтаже требуется калибровка | 1 | | 307P216930 |
| 31 | Синий | Устранение неисправности вручную | 1 | 4000079730 | |
| 32 | Синий | Отпуск тормозов | 4 | 4000135980 | |
| 33 | Синий | Точки крепления - Тяговые | 4 | 4000135970 | |
| 34 | Синий | Точки крепления - Подъем | 4 | 4000135960 | |
| 35 | Красный | Риск поражения электрическим током - Выброс воды | 1 | 307P226780 | |
| 37 | Желтый | Риск раздавливания тела - Корзина | 1 | 4000014290 | |
| 39 | Желтый | Травма руки - Термические ожоги | 1 | 4000200810 | |
| 40 | Другой | Моторное масло - CJ-4 | 1 | 4000019700 | |
| 69 | Другой | Автоматический выключатель (опционально) | 1 | 4000420650 | |
| 200 | Синий | "Made in Europe" | 1 | 4000137690 | |
| 205 | Красный | Точка смазки | 9 | 307P219370 | |
| 206 | Синий | Осторожно: отключение обязательно | 1 | 307P226690 | |
| 207 | Красный | Использование открытого пламени запрещено | 1 | 307P226750 | |
| 208 | Красный | Не курить | 1 | 307P226760 | |

# B - Ознакомительная часть

| Отметка | Цвет | Описание | Кол-тво | HA20PX | HA260PX |
|---|---|---|---|---|---|
| 210 | Желтый | Опасность для батареи | 1 | 307P226790 | |
| 211 | Желтый | Угроза пожара | 1 | 307P226800 | |
| 212 | Желтый | Опасность поражения электрическим током | 2 | 307P226810 | |
| 213 | Желтый | Риск ожогов | 1 | 307P226830 | |
| 214 | Желтый | Опасность потери боковой устойчивости | 1 | 307P226930 | |
| 215 | Синий | Обслуживание батареи | 1 | Для России : 307P227180<br>Для Украины : 307P227860 | |
| 216 | Другой | Не нарушать целостность | Для HA20PX : 5<br>Для HA260PX : 7 | 307P227450 | |
| 217 | Синий | Осторожно: необходимы очки | 1 | 307P227460 | |
| 218 | Синий | Внимание: обязательно использование каски | 1 | 307P227470 | |
| 219 | Синий | Обязательно использование средств защиты рук | 1 | 307P227490 | |
| 220 | Синий | Обязательный проход | 1 | 307P227510 | |
| 221 | Желтый | Опасность потери боковой устойчивости | 1 | 307P227680 | |
| 222 | Синий | Розетка12 V | 1 | 307P227700 | |
| 223 | Желтый | Гидравлическое масло для больших морозов | 1 | 307P223700 | |
| 224 | Желтый | Проверка наклона | 1 | 4000011690 | |
| 225 | Синий | Предпусковой подогрев и звуковой сигнал | 1 | 4000014840 | |
| 226 | Красный | Запрещено движение под уклон на высокой скорости | 1 | 307P226990 | |
| 227 | Красный | Запрещено нахождение посторонних лиц | 1 | 307P227560 | |

# Notes

# B - Ознакомительная часть

**Стандарты ANSI и CSA**

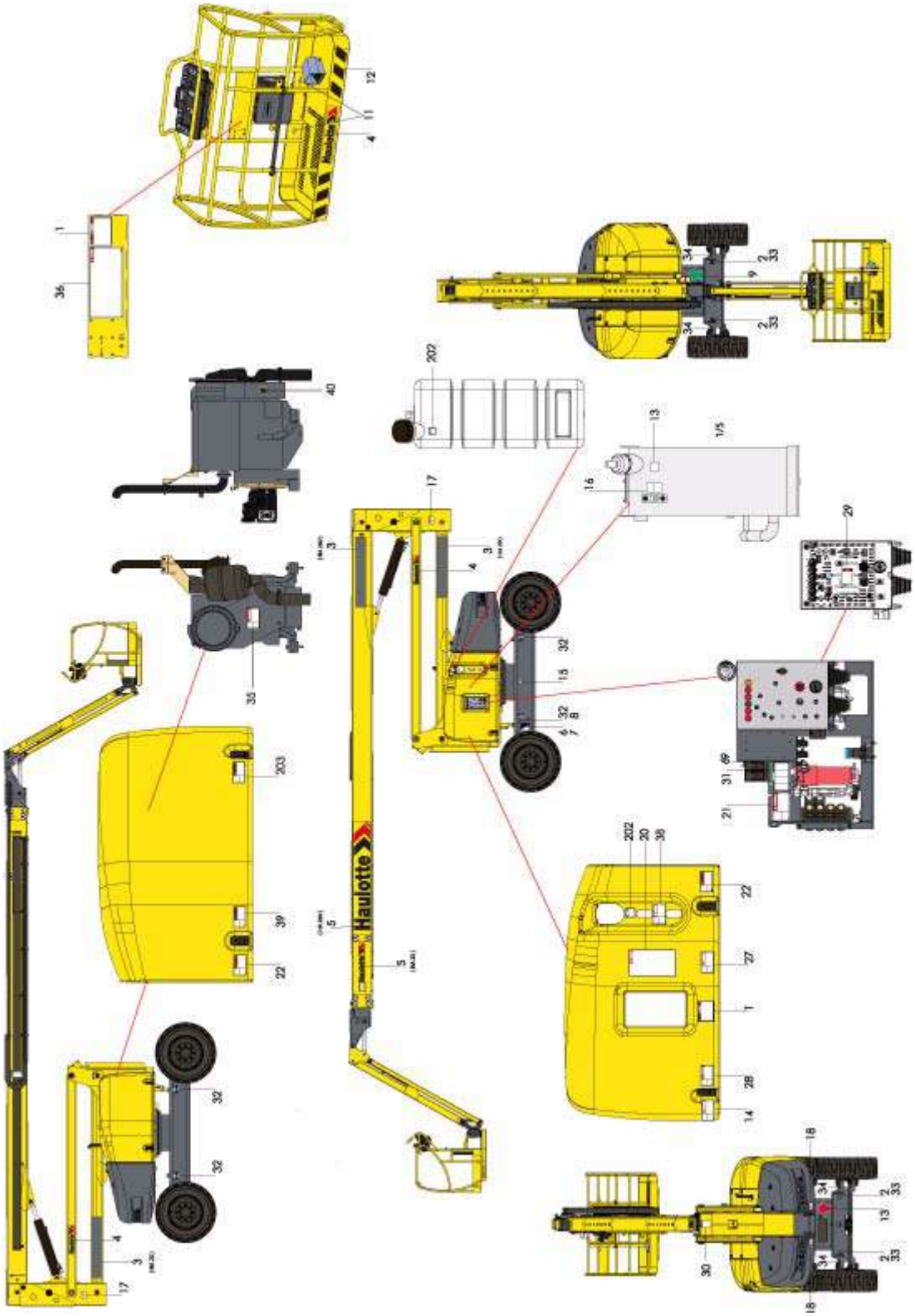

**Стандарты ANSI и CSA**

| Отметка | Цвет | Описание | Кол-тво | HA61JRT | HA80JRT |
|---|---|---|---|---|---|
| 1 | Красный | Высота пола и нагрузка - Машина с простой нагрузкой | 3 | На английском языке : 4000131450<br>На французском языке : 4000131460<br>На испанском языке : 4000131470 | На английском языке : 4000131510<br>На французском языке : 4000131520<br>На испанском языке : 4000131530 |
| 2 | Синий | Макс. давление шины - Нагрузка на опорную поверхность | 4 | 4000131560 | 4000131580 |
| 3 | Другой | Коммерческое наименование | 1 | | 3078147110 |
| 3 | Другой | Коммерческое наименование | 2 | 3078146940 | |
| 4 | Другой | Лого HAULOTTE® малого формата | 3 | 307P217080 | |
| 5 | Другой | Лого HAULOTTE® большого формата | 1 | 307P217780 | |
| 5 | Другой | Лого HAULOTTE® большого формата | 1 | | 307P217240 |
| 6 | Другой | Идентификационная пластина изготовителя | 1 | На английском языке : 307P218170<br>На французском языке : 307P218170 + 4000088480<br>На испанском языке : 307P218170 + 4000088490 | На английском языке : 307P218170<br>На французском языке : 307P218170 + 4000088480<br>На испанском языке : 307P218170 + 4000088490 |
| 8 | Другой | Уровень шума | 1 | 307P226480 | |
| 9 | Другой | Управление движениями - ЗЕЛЕНАЯ стрелка направления | 1 | 3078143930 | |
| 10 | Другой | Управление движениями - КРАСНАЯ стрелка направления | 1 | 3078143940 | |
| 11 | Другой | Точка крепления привязных ремней | 2 | 307P216290 | |
| 12 | Другой | Риск для оборудования - Желтая и черная клейкие ленты | 1 | 2421808660 | |
| 13 | Другой | Гидравлическое масло | 1 | 307P221080 | |
| 14 | Красный | Риск раздавливания тела - Стержень | 1 | На английском языке : 4000024830<br>На французском языке : 4000068080<br>На испанском языке : 4000086510 | |
| 15 | Зеленый | Смазка опорно-поворотного устройства | 1 | 4000025160 | |
| 16 | Другой | Верхний и нижний уровень масла | 1 | 307P221060 | |
| 17 | Красный | Риск раздавливания тела | 2 | На английском языке : 4000024640<br>На французском языке : 4000067680<br>На испанском языке : 4000086460 | |
| 18 | Оранжевый | Травма руки - Риск раздробления рук | 2 | На английском языке : 4000024770<br>На французском языке : 4000067710<br>На испанском языке : 4000086490 | |
| 20 | Красный | Инструкции по технической эксплуатации | 1 | На английском языке : 4000027570<br>На французском языке : 4000068880<br>На испанском языке : 4000086640 | |
| 21 | Красный | Использование PVG запрещено | 1 | На английском языке : 4000024820<br>На французском языке : 4000067690<br>На испанском языке : 4000086470 | |
| 22 | Оранжевый | Травма ноги - Не ставить ногу | 2 | На английском языке : 4000024840<br>На французском языке : 4000068180<br>На испанском языке : 4000086610 | |
| 27 | Красный | Не парковать | 1 | На английском языке : 4000024640<br>На французском языке : 4000067680<br>На испанском языке : 4000086460 | |
| 28 | Красный | Проверка работы датчика угла наклона | 1 | На английском языке : 4000024860<br>На французском языке : 4000068090<br>На испанском языке : 4000086520 | |

# B - Ознакомительная часть

| Отметка | Цвет | Описание | Кол-тво | HA61JRT | HA80JRT |
|---|---|---|---|---|---|
| 29 | Красный | Не производите замены с других подъемников | 1 | 3078145180 | |
| 30 | Красный | При демонтаже требуется калибровка | 1 | | 307P216930 |
| 31 | Зеленый | Устранение неисправности вручную | 1 | 4000131590 | |
| 32 | Синий | Отпуск тормозов | 4 | 4000134960 | |
| 33 | Синий | Точки крепления - Тяговые | 4 | 4000027310 | |
| 34 | Синий | Точки крепления - Подъем | 4 | 4000027330 | |
| 35 | Красный | Риск поражения электрическим током - Выброс воды | 1 | На английском языке : 4000024810<br>На французском языке : 4000068160<br>На испанском языке : 4000086590 | |
| 36 | Красный | Инструкции по технической эксплуатации | 1 | На английском языке : 4000027580<br>На французском языке : 4000083200<br>На испанском языке : 4000086650 | |
| 38 | Красный | Риск взрыва | 1 | На английском языке : 4000025010<br>На французском языке : 4000068130<br>На испанском языке : 4000086560 | |
| 39 | Оранжевый | Травма руки - Термические ожоги | 1 | На английском языке : 4000025040<br>На французском языке : 4000068110<br>На испанском языке : 4000086540 | |
| 40 | Другой | Моторное масло - CJ-4 | 1 | 4000019700 | |
| 69 | Другой | Автоматический выключатель (опционально) | 1 | 4000420650 | |
| 202 | Синий | Только для дизельного двигателя | 2 | 4000201430 | |
| 203 | Оранжевый | Носите защитную одежду | 1 | На английском языке : 4000025030<br>На французском языке : 4000068120<br>На испанском языке : 4000086550 | |

## 1 - Рекомендации

Руководитель компании, ответственной за эксплуатацию машины, должен удостовериться, что она может выполнять работу, для которой планируется ее использование; это означает, что машина должна быть способна выполнять эту работу полностью безопасно и в соответствии с данным руководством по эксплуатации. Все руководители компании, сотрудниками которой являются пользователи машин, должны знать действующие локальные нормы страны использования машины, а также должны контролировать их исполнение.

Перед эксплуатацией подъемника ознакомьтесь с предыдущими разделами руководства. Убедитесь, что понимаете следующие пункты :

- Правила техники безопасности.
- Ответственность, которую несет оператор.
- Описание и принцип работы подъемника.

## 2 - Оценка рабочей зоны

Для обеспечения безопасности во время работы машины, контролируйте следующие элементы :

- Отделите рабочую зону от участка общего движения (транспортные автомобили, самосвалы и т.п.).
- Осмотрите рабочую зону на предмет наличия неровностей, например, люки, технические каналы, выбоины и т.п..
- Убедитесь в том, что покрытия (временные и постоянные) достаточно прочны, чтобы выдержать оказываемое давление
- Проверьте крепления покрытий. Те же меры должны быть применены к временным покрытиям.
- Проверьте несущую способность (распределенная и концентрированная нагрузка, например, клинья-подпорки) при любых работах, проводимых внутри зданий или на конструкциях.
- Проверьте несущую способность земли (распределенная и концентрированная нагрузка, например, клинья-подпорки).
- Обеспечьте наблюдение за работами, чтобы гарантировать соответствие и правильность использования системы безопасности.
- Убедитесь в отсутствии риска сдавливания оборудованием, расположенным на высоте, и риска контакта.
- Убедитесь в том, что погодные условия не изменили состояние поверхности (например, проливной или моросящий дождь).
- Установите пределы для полностью безопасной эксплуатации (например, максимальная скорость ветра). Помните, что состояние машины может изменяться изнутри (например, дверные ролики раскрыты).
- Получайте и придерживайтесь разрешений на работу с различными системами участков работ (например, химические заводы).
- Предоставить план спасательных мер для всех рисков, включая риски падения и опрокидывания. Убедиться, что операторы понимают и будут правильно исполнять спасательные меры. Персонал стройплощадки должен уметь пользоваться системами управления и системами аварийного спуска на землю, а также во время использования машины на земле должен присутствовать сопровождающий. Убедитесь, что системами на земле можно воспользоваться.
- Оцените другие методики работы и альтернативное оборудование перед использованием машины рядом с сильным уклоном. Если машина должна находиться около края или крутого склона, необходимо чтобы барьеры могли выдерживать вес машины. Учтите необходимый остановочный путь машины. Если это невозможно, оцените и обеспечьте полную безопасность использование машины с точки зрения ее размещения и последовательности операции (например, машина стоит параллельно к краю (перпендикулярно).

Особое внимание должно быть уделено ситуации, когда подъемная платформа перемещается через несколько уровней металлических конструкций. При столкновении корзины с металлической конструкцией пользователь может оказаться заблокированным.

Данный риск возрастает с увеличением количества металлоконструкций, а также если оборудование разгружается на нижних уровнях, уменьшая безопасное пространство.

# 3 - Проверки и функциональные испытания

## 3.1 - ЕЖЕДНЕВНЫЙ ОСМОТР

Каждый день и перед началом нового рабочего периода, а также при каждой смене пользователя, подъемник должен пройти визуальный контроль и полную функциональную проверку.

- **никогда не пользуйтесь неисправной корзиной или при обнаружении нарушения функционирования.**
- **Если при проверке один из элементов отмечен как «Non», необходимо включить сигнализацию и выключить машину.**
- **Не пользуйтесь машиной, пока все посты не были исправлены и не были определены как безопасные для функционирования.**

При ослаблении креплений деталей обратитесь к таблице значений моментов затяга в руководстве по техобслуживанию и ремонту.

При обнаружении течей замените такие детали до начала эксплуатации.

При деформации элементов структур, трещинах, сколотых швах сварки, растрескивании покрытий краской замените такие элементы перед началом эксплуатации.

**Примеры сколотых швов сварки**

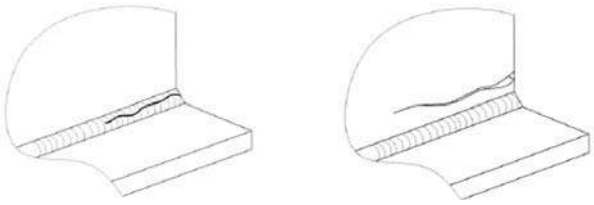

Для облегчения таких осмотров ниже перечислены точки и действия для проведения инспекций.

Мы рекомендуем ежедневно заполнять эти формуляры и сохранять их.

Каждое действие иллюстрируется в документе ежедневных проверок согласно следующим символам.

| | | | | | |
|---|---|---|---|---|---|
| | Визуальный осмотр без демонтажа | | Смазка-Смазка | | Рабочие настройки |
| | Течи-Дренаж | | Проверить и утвердить | | Затянуть |
| | Проверить уровни | | Заменить в систематическом порядке | | |
| | Визуальный осмотр с незначительным демонтажем или движением для доступа к исследуемой детали. При необходимости замена. | | Пробные испытания : Требуется разрешение HAULOTTE Services®. Для стран, где подъемники не подлежат установленному периодическому техническому обслуживанию. | | |

# C - Осмотр перед эксплуатацией

## Ежедневный осмотр

| | | | |
|---|---|---|---|
| | **Визуальный осмотр без демонтажа** | | **Отрегулируйте уровень** |
| | | | **Проверки тестированием** |

| | | Да | Нет | Исправлено | Не применимо |
|---|---|---|---|---|---|
| **Руководства и индикаторы. Очистите или замените в случае необходимости.** | | | | | |
| Наличие, чистота и читаемость таблички производителя | | | | | |
| Наличие, чистота и читаемость руководств по эксплуатации и техобслуживанию | | | | | |
| Наличие и чистота таблички нагрузок машины | | | | | |
| **Пульт управления (На земле и в корзине)** | | | | | |
| Наличие и чистота пультов управления | | | | | |
| Видимые повреждения отсутствуют | | | | | |
| Наличие и чистота пиктограмм пультов управления | | | | | |
| Работа контура пуска/остановки | | | | | |
| Работа кнопок аварийной остановки | | | | | |
| Работа переключателей от нейтрального положения | | | | | |
| Работа клаксона с верхнего пульта управления | | | | | |
| Работа движений с верхнего пульта управления | | | | | |
| Работа систем визуального и аудио-сигнализирования | | | | | |
| Световые указатели Overriding загораются через 1 секунду | | | | | |
| Отсутствие аномального шума и скачкообразных движений с верхнего пульта управления | | | | | |
| Автоматический возврат в НЕЙТРАЛЬНОЕ положение систем управления | | | | | |
| **Рабочая платформа. Опорная поверхность, поручни, доступ и расширение** | | | | | |
| Отсутствие трещин, поломанных деталей, повреждений краски | | | | | |
| Отсутствие повреждений и видимых дефектов | | | | | |
| Точки крепления в надлежащем состоянии, не повреждены, не подают сигналов | | | | | |
| Нет утерянных винтов или плохо закрученных деталей | | | | | |
| Скользящий брус/крышка автоматически беспрепятственно закрываются. | | | | | |
| Ограждения (если установлены) правильно закреплены | | | | | |

# C - Осмотр перед эксплуатацией

| | | | | | |
|---|---|---|---|---|---|
| **Раздвижная структура (маятникового элемента, стрелы, мачты, опоры, башни)** | | | | | |
| Отсутствие трещин, поломанных деталей, повреждений краски | | | | | |
| Отсутствие повреждений и видимых дефектов | | | | | |
| Нет утерянных винтов или плохо закрученных деталей | | | | | |
| Отсутствие посторонних объектов в сочленениях и сдвижных элементах | | | | | |
| Наличие и хорошее состояние приспособлений для технического обслуживания (аксессуары для безопасности) | | | | | |
| Крышки открыты и правильно блокированы | | | | | |
| **База, ось, направляющая система, рычаги, стабилизаторы и т.д.** | | | | | |
| Отсутствие трещин, поломанных деталей, повреждений краски | | | | | |
| Отсутствие повреждений и видимых дефектов | | | | | |
| Нет утерянных винтов или плохо закрученных деталей | | | | | |
| Отсутствие посторонних объектов в сочленениях и сдвижных элементах | | | | | |
| Состояние шин (порезы, разрывы, повреждения и т.п.) | | | | | |
| Колесный редуктор находится в хорошем состоянии и правильно работает | | | | | |
| Крышки открыты и правильно блокированы | | | | | |
| **Система вращения: направление башни, корзины и маятникового элемента** | | | | | |
| Отсутствие трещин, поломанных деталей, повреждений краски | | | | | |
| Отсутствие повреждений и видимых дефектов | | | | | |
| Нет утерянных винтов или плохо закрученных деталей | | | | | |
| Отсутствие посторонних объектов в сочленениях и сдвижных элементах | | | | | |
| Смазка внешнего зубчатого механизма | | | | | |
| **Оси, стопоры осей, подшипники скольжения и т.п.** | | | | | |
| Наличие штифтов и системы их блокировки | | | | | |
| Отсутствие деформаций, трещин, расколов на подшипниках скольжения, стопорах осей, кольцах и подшипниках | | | | | |
| **Шкивы, цепи и тросы** | | | | | |
| Отсутствие мелких трещин, повреждений, расколотых звеньев и порванных тросов | | | | | |
| Отсутствие износа, повреждений или ржавчины на шкивах и устройствах фиксации цепей и металлических тросов | | | | | |
| **Домкрат и гидравлические составляющие: насосы, трубопровод** | | | | | |
| Отсутствие течей: насосы, резервуары, соединения и т.д. | | | | | |
| Отсутствие деформаций, визуальных повреждений, расколов сварочных швов и течей домкрата | | | | | |
| Нет утерянных винтов или плохо закрученных деталей | | | | | |
| Наличие и функционирование масляного гидравлического фильтра (отсутствие засорения) | | | | | |

# C - Осмотр перед эксплуатацией

| | | | | | |
|---|---|---|---|---|---|
| Уровень масла в гидросистеме должен быть выше минимального уровня (Машина сложена) | | | | | |
| **Аккумуляция энергии и двигательная часть: резервуары, батареи и двигатель** | | | | | |
| Уровень масла в двигателе (при необходимости восполните в сложенном положении) | | | | | |
| Уровень топлива (при необходимости восполните в сложенном положении) | | | | | |
| Нет утерянных винтов или плохо закрученных деталей | | | | | |
| Наличие и надлежащее состояние гидравлических шлангов | | | | | |
| Наличие и надлежащее состояние комплектующих двигателя | | | | | |
| Наличие и надлежащее состояние батарей: полюса и крепления, уровень кислоты и т.д. | | | | | |
| **Электрические кабели** | | | | | |
| Отсутствие разрывов внешней мембраны | | | | | |
| Отсутствие химического повреждения мембраны | | | | | |
| Отсутствие истирания, износа или ржавчины на полюсах | | | | | |
| **Датчики и устройства безопасности** | | | | | |
| Стабилизаторы и система блокировки в рабочем состоянии | | | | | |
| Система наклона работает нормально | | | | | |
| Система блокировки осей работает нормально | | | | | |
| Система безопасности для выбоин работает нормально (если имеется) | | | | | |
| Проверить систему контроля нагрузки (визуальный сигнал на пульте управления) | | | | | |
| Серийный номер :<br><br>Часы работы :<br><br>Номер договора HAULOTTE Services® :<br><br>Регистрационный номер операции техобслуживания :<br><br>Дата :<br><br>Имя : | | Модель :<br><br>Подпись : | | | |

# 4 - Функциональный контроль безопасности

Для защиты персонала и подъемника, системы безопасности препятствуют работе подъемника вне пределов его возможностей. Когда эти системы активны, машина блокируется, любое дополнительное движение также блокируется.

Пользователь должен быть ознакомлен с этой технологией и понимать, что это не дефект, а сигнал, что машина достигла своих рабочих пределов.

Подъемники оборудованы двумя пультами управления, которые позволяют пользователям эксплуатировать машину в полной безопасности. Дополнительное устройство (система Overriding) доступно на нижнем пульте управления, когда основной источник питания поврежден, для выполнения спасательных работ для персонала в корзине во время аварии. Каждый пульт управления оборудован кнопкой аварийного останова, которая при активации ограничивает любые движения.

Следующая проверка описывает использование машины и особых необходимых органов управления.

Позиционирование и описание этих органов : смотрите раздел B 3.2 и D 2 Нижний пульт управления, а также B 3.3 и D 3 Верхний пульт управления.

## 4.1 - ПРОЦЕДУРА РАБОТЫ С КНОПКОЙ АВАРИЙНОЙ ОСТАНОВКИ

**Кнопка аварийной остановки нижнего пульта управления**

| Шаг | Действие |
|---|---|
| 1 | Отожмите кнопки аварийной остановки ( 15 ) нижнего пульта управления и ( 46 ) платформы. |
| 2 | Поверните ключ-переключатель активации пульта ( 72 ) в правую сторону для того, чтобы задействовать нижний пульт управления. Включаются световые индикаторы. |
| 3 | Нажмите кнопку аварийной остановки ( 15 ). Гаснут световые индикаторы. |

**Кнопка аварийной остановки верхнего пульта управления**

| Шаг | Действие |
|---|---|
| 1 | Отожмите кнопки аварийной остановки ( 15 ) нижнего пульта управления и ( 46 ) платформы. |
| 2 | Поверните ключ-переключатель активации пульта ( 72 ) в левую сторону для того, чтобы задействовать пульт управления рабочей платформы. Включаются световые индикаторы. |
| 3 | Нажмите кнопку аварийной остановки ( 46 ). Гаснут световые индикаторы. |

## 4.2 - АКТИВАЦИЯ УПРАВЛЕНИЯ

Ключ-переключатель должен быть задействован для разрешения всех движений.

Система "ключа-переключателя" зависит от конфигурации машины и состоит из одного из следующих элементов :

- Кнопка джойстика на пульте платформы (если имеется).
- Ножная педаль в корзине.
- Переключатель режима отсутствия оператора на нижнем пульте.

## 4.3 - ДАТЧИК НЕИСПРАВЕН

***Примечание**:Наличие этого устройства зависит от конфигурации подъемника.*

Мигание индикатора неисправности указывает на внутренние нарушения в работе.

Подъемник переходит в слабый режим работы.

Некоторые движения могут быть ограничены или запрещены для защиты безопасности оператора.

### 4.3.1 - Тестирование звуковых предупреждающих устройств (зуммеров)

**С нижнего пульта управления**

| Шаг | Действие |
|---|---|
| 1 | Отожмите кнопки аварийной остановки ( 15 ) нижнего пульта управления и ( 46 ) платформы. |
| 2 | Выберите нижний пульт управления или верхний пульт управления ( 72 ), поворачивая переключатель активации пульта. Включается световой индикатор ( 31 ) пульта управления платформы, раздается звуковой сигнал. |

## 4.4 - АВТОМАТИЧЕСКАЯ ОСТАНОВКА ДВИГАТЕЛЯ

Двигатель автоматически отключается в следующих условиях :

- Не работает генератор.
- Слишком высокая температура двигателя.
- Слишком низкое давление масла.
- Обнаружен сбой в работе подъемника.
- Корзина выводится из рабочей зоны.
- Утопленная(ые) кнопка(и) аварийной остановки.

## 4.5 - СИСТЕМА ОБНАРУЖЕНИЯ ПЕРЕГРУЗКИ (ЕСЛИ ИМЕЕТСЯ)

Если нагрузка корзины (или платформы) превышает максимально допустимую, все движения прерываются посредством 2 пультов управления.

На верхнем и нижнем пульте управления срабатывают звуковой сигнализатор и световые указатели, предупреждая оператора

Для возврата машины в нормальный режим работы извлеките груз из корзины, чтобы нагрузка стала меньше максимальной.

Проверяйте каждый день, чтобы световые указатели зажигались при включении машины под напряжение :

- Проверить, чтобы система перегрузки была активна : Посмотрите на индикаторы ( 6 ) на нижнем пульте управления и ( 30 ) на верхнем пульте управления.
- Проверьте функционирование звуковых сигнализаторов : Смотрите Тестирование звуковых предупреждающих устройств (зуммеров)

Периодическая проверка данного устройства должна осуществляться в соответствие с рекомендациями Ведомость технического обслуживания.

## 4.6 - СИСТЕМА ОГРАНИЧЕНИЯ НАКЛОНА

На каждом пульте управления звуковой сигнал предупреждает пользователя, если машина не находится в сложенном положении и расположена на уклоне, превышающем допустимый.

***Примечание**:Датчик наклона не активен, когда машина находится не в сложенном положении.*

При нахождении машины в разложенном положении на уклоне, превышающем максимально допустимый наклон, за исключением сложенного положения, команды ПОСТУПАТЕЛЬНОГО ДВИЖЕНИЯ и ПОДЪЕМА отключены(Только для CE и AS).

Все скорости должны быть понижены.

В этом случае полностью сложите подъемник, переместите его на ровную поверхность и только тогда осуществляйте подъемные операции.

Для восстановления отключенных функций выполните следующую последовательность движений :

1. Полностью задвиньте телескопические устройства.
2. Опустить стрелу.
3. Опустите траверсу.
4. Опускание рукояти стрелы ниже горизонтального положения.

**Для проверки наклона с нижнего пульта управления**

| Шаг | Действие |
|---|---|
| 1 | Откройте капот ( C12 ) (Компоновочная схема машины) и установите датчик наклона ( C28 ) со стороны нижнего пульта управления. |
| 2 | Потяните ручки аварийной остановки ( 15, 46 ) со стороны верхнего и нижнего пультов управления. |
| 3 | Поверните переключатель ( 72 ) пульта управления вправо для включения нижнего пульта управления. |
| 4 | Запустите двигатель, включив команду запуска двигателя ( 22 ) на нижнем пульте управления. |
| 5 | Установите стрелу в горизонтальном положении, переместив переключатель стрелы ( 10 ) или маятниковый переключатель ( 8 ) вверх. |
| 6 | Установите датчик наклона ( C28 ) внутри под капотом. ( РазделB 3.1 - Схема) |
| 7 | Наклоните вручную и несколько секунд поддерживайте наклон вперед. |
| 8 | Убедитесь, что сработал звуковой сигнализатор. |
| 9 | Для оснащенных подъемников : Датчик угла наклона препятствует движениям подъема и передвижения. |

## 4.7 - ОГРАНИЧЕНИЕ СКОРОСТИ ПЕРЕМЕЩЕНИЯ

Машина имеет переключатель на 3 скорости передвижения: малая, средняя и большая.

Все скорости движения активны, если машина не находится в разобранном состоянии. Скорости передвижения переключаются пропорционально посредством джойстика ( 33 ). Настройте положение подвеса для улучшения обзора во время движения.

Когда машина находится в разобранном состоянии, скорость передвижения автоматически уменьшается, независимо от выбранной скорости передвижения.

Ежедневно проверяйте, чтобы скорость ограничивалась минимум на 1 km/h (0.6 mph) когда :

- Стрела поднимается более чем на 10° выше горизонтали.
- Стрела выдвигается более чем на 400 mm (16 in.).
- Укосина поднимается более чем на 2 m (6 ft 7 in) выше горизонтали.
- Маятник расположен выше горизонтали.

## 4.8 - ДАТЧИКИ ДЛИНЫ И УГЛОВОГО ПОЛОЖЕНИЯ

В целях поддержания устойчивости и для управления параметрами рабочей зоны телескопическая стрела снабжена датчиками длины и углового положения.

Эти датчики передают данные, позволяющие вычислительному устройству автоматически управлять комбинированными движениями.

Принципы действия для HA260PX - HA80JRT

В определенных конфигурациях :

- При команде на опускание телескопической стрелы система задает необходимое сопровождающее телескопирование этой стрелы.

## 4.9 - БОРТОВАЯ ЭЛЕКТРОНИКА

Подъемники оборудованы специальными вычислительными устройствами для управления их рабочими параметрами.

Не переносите вычислительные устройства с одних подъемников на другие, в противном случае существует риск потери насторек, параметров и эталонирования подъемника.

## 4.10 - ТЕМПЕРАТУРА ИСПОЛЬЗОВАНИЯ (ТОЛЬКО ДЛЯ УКРАИНЫ И ТАМОЖЕННОГО СОЮЗА РОССИИ)

Машина может быть оборудована датчиком-реле температуры. При достижении предельных значений температуры, будет включена звуковая сигнализация. Все рабочие движения блокируются, за исключением передвижения в транспортном положении.

Предельные значения температуры :

- Подъемники с электрическим двигателем : от 0° C / 32° F до + 40° C / 104° F
- Подъемники с тепловым двигателем : от - 20° C / - 4° F до + 40° C / 104° F

**Место установки термореле слежения за рабочей температурой**

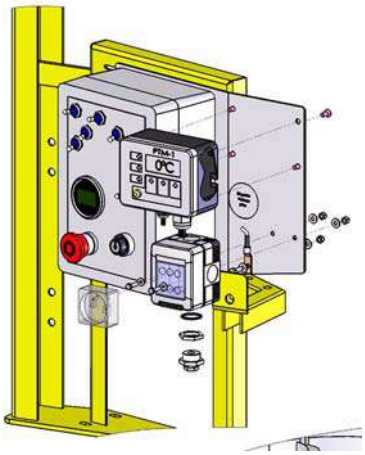

## 4.11 - ОГРАНИЧЕНИЕ ВЫЛЕТА

Для HA260PX - HA80JRT

***Примечание**:Наличие этого устройства зависит от конфигурации подъемника.*

Визуальную индикацию обеспечивает индикатор предельного вылета (оранжевый) на пульте рабочей платформы.

- Визуальную индикацию обеспечивает индикатор предельного вылета (оранжевый) на пульте рабочей платформы. Например : Если запущено движение опускания стрелы, телескопическое устройство задвигается автоматически. Во время данной операции невозможно выполнение других движений (по причинам безопасности). Передвижение в этой зоне запрещено.
- Этот индикатор продолжает гореть, когда оператор дает команду на выведение корзины (или платформы) из рабочей зоны.

## 4.12 - ЗВУКОВАЯ СИГНАЛИЗАЦИЯ ПРИ ПЕРЕДВИЖЕНИИ

Только для Украины и Таможенного союза России :

Каждая операция передвижения или поднятия сопровождается включением звукового сигнала (клаксона).

## 4.13 - ПРЕДПУСКОВОЙ ПОДОГРЕВ В РУЧНОМ РЕЖИМЕ

Опция предварительного подогрева масла двигателя предназначена для использования с температурами ниже - 5 °C(23 °F) .

При этих условиях подключите датчик предварительного подогрева к сети ( 230 V) максимум на 8 часов. После этого машина должна быть включена минимум на 2 часа

С помощью этой процедуры двигатель защищается от какой-либо внутренней конденсации, возникающей вследствие предварительного прогрева масла двигателя.

Инструкции по эксплуатации, касающиеся опции предварительного нагрева дизельного топлива, указываются на этикетках, как это показано на фотографии :

# Notes

# 1 - Использование

## 1.1 - ВВЕДЕНИЕ

Только человек в форме и имеющий разрешение может использовать корзину.

Перед использованием :

- Прочесть, понять и соблюдать все все инструкции и меры безопасности, указанные в данной инструкции и связанные с подъемной корзиной.
- Прочесть, понять и следовать всем применимым государственным нормам.
- Ознакомьтесь с машиной для правильного использования всех элементов управления и аварийных систем.

## 1.2 - ФУНКЦИОНИРОВАНИЕ НИЖНЕГО ПУЛЬТА УПРАВЛЕНИЯ

- Включение питания машины выполняется установкой ключевого переключателя ( 72 ) по центру. Для запуска двигателя используйте ключевой переключатель( 22 ).
- Активация пульта управления осуществляется переключением выключателя-активатора пульта ( 72 ) в необходимое положение.
- Нижний пульт управления подключен к сети и активируется только когда :
  - переключатели аварийной остановки всех пультов не нажаты (пульты верхний, нижний) (Выключен).
  - Машина включена.
  - Выбран нижний пульт управления.
- Нажатие на кнопку(и) аварийного останова, расположенная(ые) на каждом пульте управления останавливает все движения, в том числе и отключает двигатель (особые случаи).

***Примечание**:Зажатая кнопка аварийного останова не отключает основное питание машины.*

- Система "Человек отсутствует" ( 228 ) должна быть активирована и работать для того, чтобы было возможны одно или несколько движений. При продолжительном использовании системы "Человек отсутствует" (переключатель ( 228 )) она деактивируется, если была активна более 8 s без активации одного или нескольких движений.
- Если отпустить переключатель "Человек отсутствует" ( 228 ) во время выполнения одного или нескольких движений, это вызовет блокировку всех движений. Остановка движений выполняется постепенно. Если "Человек отсутствует" будет нажата еще раз, движение не возобновится. Это может произойти только после перехода на нейтраль.
- При регулировке движения все выключатели автоматически возвращаются в нейтральное положение после их отпускания.
- После включения напряжения выключатель (с автоматическим возвратом) учитывается (движение разрешено) только после его обнаружения в нейтральном положении.
- Аварийный размыкатель ("Человек отсутствует") / Аварийный насос
  - Тепловой двигатель работает, выключатель активирует только функцию "Человек отсутствует".
  - Тепловой двигатель остановлен, выключатель активирует "Человек отсутствует" и управление насосом.

- Overriding system : Нижний пульт управления предусмотрен для операций по обслуживанию и в случае аварийной ситуации. Смотрите РазделD 4.2 Спасение оператора в корзине. .
- Состояние выключателей тестируется автоматически при включении питания и контролируется при каждом запуске. Выключатель может использоваться только после проверки нейтрали. Следующие выключатели не имеют управления :
  - Увеличение частоты оборотов теплового двигателя
  - Маячок (если она является в наличии)
- Выключатель позволяет запускать и останавливать двигатель.
- Дроссельная заслонка (если функция используется) : Увеличение числа оборотов двигателя посредством переключателя ( 21 ) увеличивает скорость двигателя (об/мин).
- Звуковое устройство (зуммер) издает сигнал в следующих конфигурациях :
  - Тестирование при включении.
  - Превышение предельного веса (если она является в наличии).
  - Уклон при разложенной машине.
  - Перегрев гидравлического масла.
  - Опции движения.
  - Опция передвижения.
  - Опция движений и передвижения.
- Индикаторы / Cluster : Все индикаторы тестируются при включении машины

## 1.3 - ФУНКЦИОНИРОВАНИЕ ВЕРХНЕГО ПУЛЬТА УПРАВЛЕНИЯ

- Верхний пульт управления находится под напряжением только, если: :
  - переключатели аварийной остановки всех пультов не нажаты (пульты верхний, нижний).
  - Машина включена с нижнего пульта.
  - Выбор верхнего пульта управления выполнен с нижнего пульта.
  - Overriding system не активирована.
- Неисправный джойстик не учитывается при управлении движением. Если этот сбой исчезает, движение снова разрешено.
- Кнопка аварийного останова присутствует на каждом пульте управления. Когда она зажата, она блокирует все движения и останавливает двигатель (при необходимости).
- Педаль подтверждения Присутствия оператора и/или система контроля Присутствия оператора предусмотрена в корзине и должна быть включена для разрешения выполнения одного или нескольких движений. При использовании системы "Человек отсутствует" более 8 сек. без активации одного или нескольких движений она деактивируется. Выключатель этой системы должны быть отпущен для реинициализации перед задействованием другой команды движения.
- Отпускание педали подтверждения Присутствия оператора и/или системы контроля Присутствия оператора в течение одного или нескольких движений вызывает остановку всех движений. Остановка движений выполняется постепенно. Если педаль подтверждения Присутствия оператора и/или система контроля Присутствия оператора быстро заново нажимается ( 0,5 s ), движение возобновляется. Если педаль подтверждения Присутствия оператора и/или системы контроля Присутствия оператора достаточно быстро не нажимается заново ( + 0,5 s ), движение не возобновляется. Это может произойти только после перехода на нейтраль.
- Все выключатели и джойстики, управляющие движением, при отключении автоматически возвращаются в нейтральное положение.
- После включения напряжения выключатель (с автоматическим возвратом) учитывается (движение разрешено) только после его обнаружения в нейтральном положении.
- Состояние выключателей тестируется автоматически при включении питания и контролируется при каждом запуске. Выключатель или джойстик может использоваться только при включенной нейтрали.
- Звуковое устройство (зуммер) издает сигнал в следующих конфигурациях :
  - Тестирование при включении.
  - Превышение предельного веса (если она является в наличии).
  - Звучит, если укосина и/или стрела в развернутом положении.
- Аварийный насос. ( РазделD 4.1 При неисправности двигателя)
- Индикаторы - Все индикаторы протестированы
  - При включении машины.

## 1.4 - ФУНКЦИОНИРОВАНИЕ СИСТЕМЫ. ДУБЛИРОВАНИЕ С НИЖНЕГО ПУЛЬТА УПРАВЛЕНИЯ

**См. параграф D.4.2 Спасение оператора в корзине.**

# 2 - Нижний пульт управления

## 2.1 - ЗАПУСТИТЕ МАШИНУ С НИЖНЕГО ПУЛЬТА УПРАВЛЕНИЯ

1. Отпустите кнопку аварийной остановки (15) : Это вызовет сброс состояния устройства аварийной остановки на платформе.
2. Поверните ключ-переключатель активации пульта ( 72 ) в правую сторону для того, чтобы задействовать нижний пульт управления. Световые индикаторы пульта управления загораются (Смотрите В 3.2 - Нижний пульт управления) :
   - Предпусковой подогрев (1).
   - Низкое давление моторного масла (2).
   - Температура двигателя (3).
   - Заряд батарей (4).
3. Гаснет индикатор загрязненности воздушного фильтра ( 5 ).
4. Для оснащенных подъемников : Удерживайте переключатель предпускового подогрева двигателя ( 246 ) несколько секунд, пока не загорится индикатор ( 247 ).
5. Нажмите кнопку запуска двигателя (22). Запускается двигатель. Гаснут световые индикаторы.
6. Прогрейте двигатель.

Для остановки машины с помощью нижнего пульта :

- Поверните ключ-переключатель активации пульта управления ( 72 ) в центральное положение.
- Подъемник останавливается. Подъемник отключен от питания, не горит ни один из индикаторов нижнего пульта управления.

## 2.2 - РЕГУЛИРОВАНИЕ ДВИЖЕНИЙ СТРЕЛЫ И УКОСИНЫ

Вы можете наклонить корзину, какова бы ни была высота выполняемых работ. Даже при низкой скорости движений управляйте ими осторожно.

***Примечание**:Если отпустить переключатель активации (ножная педаль, все движения прекратятся.*

**Органы управления нижнего пульта (аварийный пункт)**

| Орган управления | | Действие |
|---|---|---|
| Подъем / опускание телескопической стрелы | 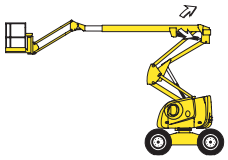 | Нажмите переключатель подъема телескопической стрелы ( 10 ) вверх, чтобы поднять стрелу. |
| | | Нажмите переключатель подъема телескопической стрелы ( 10 ) вниз, чтобы опустить стрелу. |
| Подъем / опускание шарнирно-сочлененной стрелы | 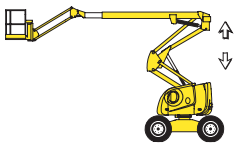 | Нажмите переключатель подъема шарнирно-сочлененной стрелы ( 12 ) вверх, чтобы поднять стрелу (Смотрите B 3.2 - Нижний пульт управления). |
| | | Нажмите переключатель подъема шарнирно-сочлененной стрелы ( 12 ) вниз, чтобы опустить стрелу (Смотрите B 3.2 - Нижний пульт управления). |
| Телескопическое выдвигание / втягивание стрелы | 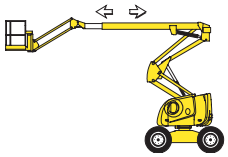 | Нажмите переключатель телескопирования стрелы ( 9 ) влево, чтобы выдвинуть стрелу. |
| | | Нажмите переключатель телескопирования стрелы ( 9 ) вправо, чтобы втянуть стрелу. |
| Подъем / опускание рукояти (если используется) | 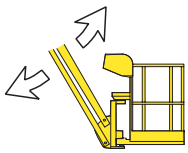 | Нажмите переключатель рукояти ( 8 ) вверх, чтобы поднять рукоять. |
| | | Нажмите переключатель рукояти ( 8 ) вниз, чтобы опустить рукоять. |
| Поворот поворотной рамы | 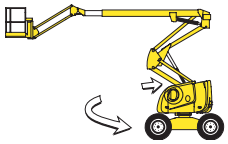 | Нажмите переключатель вращения корзины ( 14 ) вправо для поворота по часовой стрелке. |
| | | Нажмите переключатель вращения корзины ( 14 ) влево для поворота против часовой стрелки. |
| Компенсация корзины | 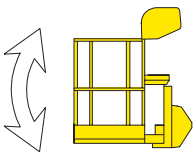 | Установите переключатель компенсации корзины ( 13 ) вправо для наклона корзины вниз. |
| | | Установите переключатель компенсации корзины ( 13 ) влево для наклона корзины вверх (Смотрите B 3.2 - Нижний пульт управления). |

## 2.3 - ДОПОЛНИТЕЛЬНОЕ УПРАВЛЕНИЕ С НИЖНЕГО ПУЛЬТА УПРАВЛЕНИЯ

Для подъемников, оборудованных маячком :

- Установите переключатель маячка ( 24 ) вверх для включения маячка. (Смотрите B 3.2 - Нижний пульт управления)
- Установите переключатель маячка ( 24 ) вниз для выключения маячка. (Смотрите B 3.2 - Нижний пульт управления)

Увеличение частоты оборотов двигателя :

- Поверните переключатель разгона двигателя ( 21 ) вправо, чтобы включить ускоренный режим.
- Поверните переключатель разгона двигателя ( 21 ) влево, чтобы включить режим холостого хода.

***Примечание**:Увеличение частоты оборотов двигателя позволяет ускорить движения, совершаемые с нижнего пульта управления.*

# 3 - Пульт управления платформы

## 3.1 - ЗАПУСК И ОСТАНОВКА МАШИНЫ

Для запуска машины :

На нижнем пульте управления :

- Кнопка аварийной остановки ( 15 ) машины должна быть отжата.
- Поверните выключатель-активатор пульта ( 72 ) влево для активации верхнего пульта управления. Управление нижним пультом деактивировано.

На верхнем пульте управления :

- Отпустите кнопку аварийной остановки 46если она утоплена. Включается индикатор питания ( 31 ).
- Нажмите на переключатель запуска двигателя ( 230 ). Запускается двигатель.
- Прогрейте двигатель.

***Примечание**:Если двигатель не запускается, отключите зажигание (нажмите кнопку аварийной остановки). Проведите заново процедуру запуска.*

Для остановки двигателя :

- Нажмите кнопку аварийной остановки ( 46 ).

Возможность остановки двигателя нажатием на кнопку запуска/остановки двигателя ( 230 ).

## 3.2 - ОРГАНЫ УПРАВЛЕНИЯ ПЕРЕДВИЖЕНИЕМ И НАПРАВЛЕНИЕМ

Перед началом перемещения определите местоположение зеленых/красных стрелок направления на каркасе и пульте управления платформы. Переместите органы управления направлением в сторону, соответствующую направляющим стрелкам.

Для управления передвижением и направлением необходимо одновременно воздействовать на устройства управления ( 33 ) и педаль "Человек отсутствует".

***Примечание**:На пересеченной местности опустите стрелу для улучшения двигательных характеристик.*

| Орган управления | | Действие |
|---|---|---|
| Передвижение | | Толкните управляющий джойстик ( 33 ) вперед, чтобы подъемник двигался вперед. |
| | | Толкните управляющий джойстик ( 33 ) назад, чтобы подъемник двигался задним ходом. |
| Рулевое управление передней оси | 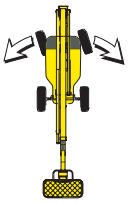 | Нажмите переключатель рулевого управления передней оси ( 33 ) вправо для поворота вправо. |
| | | Нажмите переключатель рулевого управления передней оси ( 33 ) влево для поворота влево. |
| Рулевое управление задней оси | 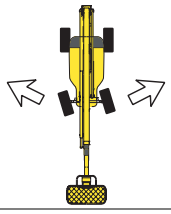 | Нажмите переключатель ( 34 ) вправо, чтобы подъемник двигался вправо. |
| | | Нажмите переключатель ( 34 ) влево, чтобы подъемник двигался влево. |
| Скорость передвижения | | Установите переключатель скорости передвижения ( 45 ) на для передвижения на высокой скорости. |
| | | Установите переключатель скорости передвижения ( 45 ) на на среднюю скорость (передвижение на необустроенных участках, наклоне). |
| | | Установите переключатель скорости передвижения ( 45 ) на для медленного движения (короткие расстояния, точный подъезд, разгрузка с грузовых машин). |

## 3.3 - РЕГУЛИРОВАНИЕ ДВИЖЕНИЙ СТРЕЛЫ И УКОСИНЫ

Для активации выбранной функции воздействуйте одновременно на устройство управления необходимым движением и переключатель активации (педаль "Человек отсутствует").

**Педаль аварийного размыкателя**

| Орган управления | | Действие |
|---|---|---|
| Телескопическое выдвигание / втягивание стрелы | 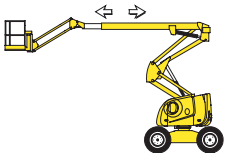 | Зажмите выключатель ( 54 ) вправо для втягивания стрелы.<br>Зажмите выключатель ( 54 ) влево для выдвигания стрелы. |
| Подъем / опускание телескопической стрелы | 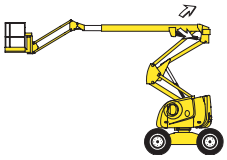 | Толкните джойстик стрелы ( 49 ) вверх для поднятия стрелы.<br>Толкните джойстик стрелы ( 49 ) вниз для опускания стрелы (Смотрите В 3.3 - Верхний пульт управления). |
| Подъем / опускание шарнирно-сочлененной стрелы | 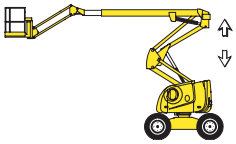 | Нажмите переключатель укосины ( 50 ) вперед, чтобы поднять укосину.<br>Нажмите переключатель укосины ( 50 ) назад, чтобы опустить укосину. |
| Подъем / опускание рукояти | 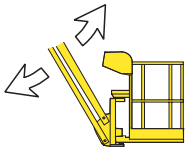 | Нажмите переключатель рукояти ( 37 ) вверх, чтобы поднять рукоять.<br>Нажмите переключатель рукояти ( 37 ) вниз, чтобы опустить рукоять. |

# D - Инструкции по технической эксплуатации

| Орган управления | | Действие |
|---|---|---|
| Поворот поворотной рамы | 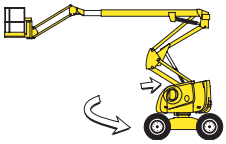 | Толкните джойстик вращения поворотной рамы ( 49 ) влево для поворота по часовой стрелке. |
| | | Толкните джойстик вращения поворотной рамы ( 49 ) вправо для поворота против часовой стрелки (Смотрите  B 3.3 - Верхний пульт управления). |
| Вращение корзины | 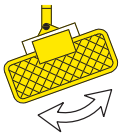 | Нажмите переключатель вращения корзины ( 38 ) вправо для поворота против часовой стрелки |
| | | Нажмите переключатель вращения корзины ( 38 ) влево для поворота по часовой стрелке. |
| Компенсация корзины | 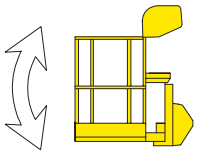 | Нажмите переключатель компенсации корзины ( 40 ) вверх для подъема корзины. |
| | | Нажмите переключатель компенсации корзины ( 40 ) вниз для опускания корзины. |

# 4 - Процедура экстренной ситуации

## 4.1 - В СЛУЧАЕ ПОТЕРИ МОЩНОСТИ

При неисправности главного источника питания вспомогательный источник, питаемый от пусковой батареи, позволяет управлять движениями одновременно и с пульта управления на земле, и с пульта в корзине.

Поскольку автономная работа электронасоса ограничена, рекомендуется выполнять спуск кратчайшим путем.

Использование электронасоса предусматривается только в случае опускания в аварийной ситуации. Рекомендуется убрать стрелу перед ее спуском. Любое другое его использование может привести к неисправности.

***Примечание**:Раз в месяц проверяйте функционирование электронасоса. См. Журнал технического обслуживания*

В зависимости от используемого пульта управления, зажмите и удерживайте выключатель аварийной установки ( 228 ) на нижнем пульте управления или ( 41 ) на верхнем. Задвинуть стрелу и опустить при помощи переключателей ( 9 ) и ( 10 ) нижнего пульта управления, или выключателя ( 54 ) и джойстика ( 49 ) на верхнем пульте управления.

В аварийной ситуации пользователь должен покинуть платформу, если она поднята; перемещение пользователя должно проходить в соответствии со следующими рекомендациями. :

- выйти на прочную и надежную опору.
- Пользователь должен убедиться, что 2 ремня используется в целях безопасности. Один ремень должен крепиться в месте прикрепления пояса безопасности, специально подготовленном в корзине, где находится пользователь, другой ремень будет крепиться в том месте, куда хочет попасть пользователь.
- Не покидать платформу, не приняв во внимание возможность ее искривления (движения).
- Пользователь(и)должен(должны) выходить из корзину через нормальный выход.

***Примечание**:Не отсоединяйте ремни платформы,если переход на новую опору опасен, или нахождение на ней представляет опасность. Не пытайтесь покинуть корзину, спускаясь по стреле. Дождитесь помощи для безопасного спуска на землю.*

## 4.2 - СПАСЕНИЕ ОПЕРАТОРА В КОРЗИНЕ

Если пользователь в корзине нуждается в помощи (например, в связи с плохим самочувствием, повреждениями или блокировкой внешним элементом, при которых доступ к пульту управления невозможен), пользователь на земле должен иметь возможность быстро оказаться рядом с органами управления для оказания помощи.

HAULOTTE® разработала и внедрила систему аварийных органов управления на земле, которая используется для полностью безопасного спуска пользователя и оказания ему всей соответствующей помощи.

Вопреки использованию нижнего пульта управления для опускания стрелы, система позволяет аварийно опускать заблокированного в корзине пользователя даже при активной кнопке аварийного останова или при определении перегрузки.

В этой ситуации, пользователь на земле должен повернуть переключатель ( 72 ) на нижнем пульте управления вправо, чтобы обеспечить использование машины. Для безопасного функционирования машины на нижнем пульте управления включите и удерживайте переключатель «Человек отсутствует» ( 228 ).

Процедура :

- Поверните переключатель активации пульта ( 72 ) в правую сторону для того, чтобы задействовать нижний пульт управления.
- Управление верхним пультом деактивировано.
- Проверьте, чтобы нажимная кнопка аварийного останова ( 15 ) нижнего пульта управления была в отключенном положении.
- Для спуска платформы удерживайте переключатель "Человек отсутствует" ( 228 ) вниз и одновременно нажимайте переключатель соответствующего движения.
- "Если ручка аварийной остановки ( 15 ) или система безопасности не позволяет нормально выполнять движения с помощью нижнего пульта управления, используйте систему ""overriding"", описанную ниже" :
  - Включите переключатель дублирующей системы ( 245 ), расположенный на нижнем пульте управления..
  - Толкните вверх и одновременно удерживайте переключатель "overriding" ( 245 ) для выполнения требуемого движения.

***Примечание**:Система "overriding" должна использоваться только в исключительных ситуациях, а не при простых аварийных случаях.*

Только в этих условиях задействуйте переключатель "overriding system" ( 245 ), расположенный под крышкой, и одновременно нажимайте кнопку опускания платформы до тех пор, пока системы безопасности не отключатся (выключение аварийных сигналов) и не будут разрешены обычные движения, или пока оператору не окажут помощь..

**Переключатель дублирующей системы под крышкой**

После выполнения аварийно-спасательных операций составьте отчет об аварии.

## 4.3 - ОТСУТСТВИЕ МОЩНОСТИ

При неисправности главного источника питания и вспомогательного источника (электронасос) не пытайтесь выполнять движения с помощью гидравлического блока, если вы не прошли соответствующего обучения у сотрудников HAULOTTE Services®. Все системы безопасности дезактивированы, вы подвергнете себя риску. Неправильная эксплуатация машины может привести к смерти или серьезным травмам.

**Если невозможно спустить оператора ни одним из описанных выше способов, немедленно свяжитесь с HAULOTTE Services®.**

# 5 - Транспортировка

## 5.1 - ПРИВЕДЕНИЕ В ТРАНСПОРТНОЕ СОСТОЯНИЕ

Чтобы избежать риска соскальзывания машины во время погрузки, убедитесь, что :

- Грузовые трапы выдержат вес машины.
- Грузовые трапы правильно закреплены перед транспортировкой машины.
- Зона сцепления трапов достаточна.
- Грузовой транспорт должен быть припаркован на ровной поверхности и должен быть обездвижен, чтобы не поехать во время погрузки или разгрузки машины.

Чтобы выехать на уклон, выберите малую скорость движения.

При слишком крутом уклоне используйте лебедку в дополнение к малой скорости перемещения.

Во время погрузки никогда не находитесь под грузовыми машинами или очень близко к ним.

Неверные движения могут привести к опрокидыванию подъемника и причинить серьезные телесные и материальные повреждения.

Подъемник должен быть полностью сложен :

- Убедитесь в отсутствии груза в корзине (или на платформе).
- Поднимите стрелу и установите машину на прицеп грузового автомобиля.
- Убедитесь, что рукоять достаточна поднята, чтобы избежать контакта с землей во время проезда машины по трапу.
- Запустите команду наклона платформы ( 13 ) вправо для того, чтобы сложить платформу в транспортное положение.

***Примечание**:При отпускании переключателя происходит остановка движений.*

- Прикрепите подъемник к предвиденным для этого точкам крепления (См. рисунок).
- Перед транспортировкой заблокируйте башню штифтовым стопором, расположенным под башней.
- Корзина должна быть заблокирована, а укосина закреплена для предупреждения внезапного движения и избегания материальных повреждений при транспортировке.
- Не сильно затягивать при креплении стрелы.

## 5.2 - ОПИСАНИЕ

**Возможно вращение башни**

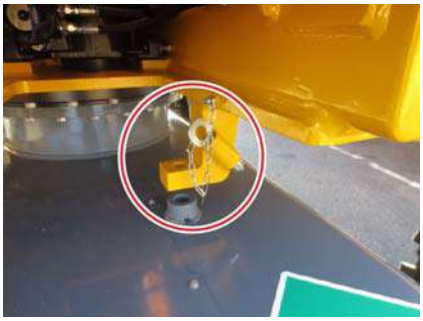

**Вращение башни невозможно**

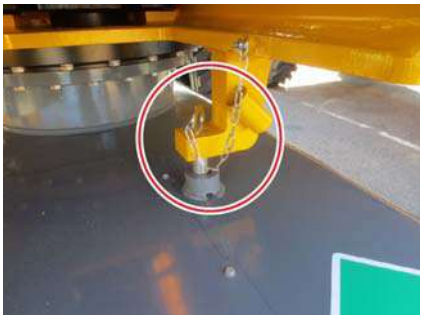

**Крепление машины**

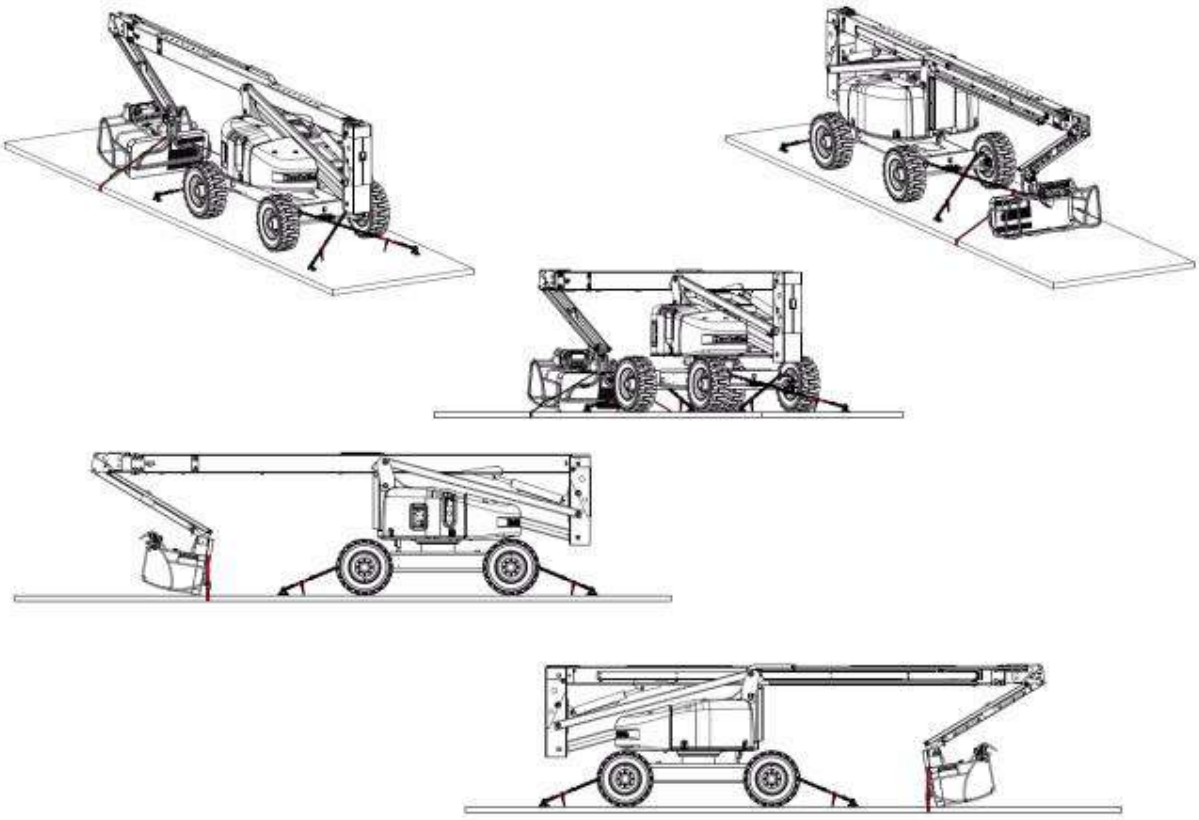

***Примечание**:Заблокируйте башню с помощью блокировочного рычага перед транспортировкой на длительные расстояния или перевозкой машины на грузовом автомобиле.*

## 5.3 - ВЫГРУЗКА

Перед выгрузкой проверьте состояние машины.

- Удалите замыкающий рычаг вращения поворотной рамы.
- Снимите ремни.
- Запустите команду наклона платформы ( 13 ) влево для установки в рабочее положение.

***Примечание***:*При отпускании переключателя происходит остановка движений.*

**Предупреждение : При запуске подъемника, который был закреплен и транспортировался, система безопасности может показать ложную перегрузку, блокируя все движения с верхнего пульта.**

Чтобы перезапустить систему, поднимите маятниковую стрелу с нижнего пульта управления на несколько сантиметров.

- Выбрать малую скорость передвижения на верхнем пульте управления.
- Включите подъемник.

**Предупреждение : При запуске подъемника, который был закреплен и транспортировался, система безопасности может показать ложную перегрузку, блокируя все движения с верхнего пульта.**

Чтобы перезапустить систему, поднимите маятниковую стрелу с нижнего пульта управления на несколько сантиметров.

## 5.4 - БУКСИРОВКА

**При неисправности машины она может быть перемещена тягой на небольшое расстояние для погрузки на прицеп :**

- **Убедитесь, что никто не находится в корзине во время буксировки.**
- **Перед транспортировкой на прицепе убедитесь в том, что машина полностью сложена, а башня заблокирована.**
- **В корзине (или на платформе) отсутствует какой-либо груз.**

Для того, чтобы отбуксировать неисправный подъемник, отключите колеса от колесных редукторов.

Выполните эту процедуру на ровной поверхности земли, заблокировав клиньями колеса.

В конфигурации транспортировки на прицепе тормозная система подъемника неактивна. Чтобы полностью исключить аварии, пользуйтесь жесткой сцепкой :

- Не превышайте максимальную скорость машины в сложенном положении (Смотрите РазделВ 4 Технические характеристики).
- Уклон не должен превышать 25%.

### 5.4.1 - Отключение колес от колесных редукторов

Только для HA20PX - HA61JRT :

1. Выкрутите пробку ( 1 ) (Центральная гайка).
2. Извлеките центральный шлицевой вал ( 2 ) с помощью винта 6 x 50.
3. Закрутите пробку ( 1 ).

Только для HA260PX - HA80JRT :

4. Открутите 2 крепежных болта ( 1 ).
5. Извлеките стопорную пластину ( 2 ).
6. Поверните стопорную пластину так, чтобы ее выпуклая часть была обращена внутрь редуктора.
7. Закрепите стопорную пластину.

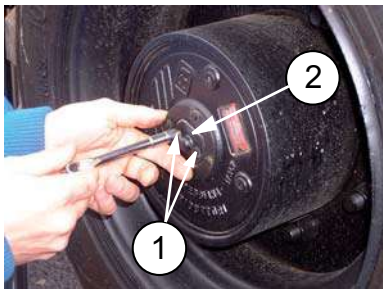


**Во время отключения сцепления от трансмиссии подъемник находится на свободных колесах, тормозная система не работает.**

### 5.4.2 - Подсоединение

Только для HA20PX - HA61JRT :

Установите на все колеса центральные колпаки.

***Примечание**:При установке правильно располагайте центральные колпаки на колесах. Восстановите уровень масла в редукторах.*

- Для нормального функционирования выполнить операции в обратном порядке. Снять редукторы.

**Выполните несколько движений перемещения. Сцепление выполнено.**

Только для HA260PX - HA80JRT :

После ремонта подъемника заново подсоедините приводы колес.

1. Открутите 2 крепежных болта ( 1 ).
2. Извлеките стопорную пластину ( 2 ).
3. Поверните стопорную пластину так, чтобы ее выпуклая часть была обращена наружу по отношению к редуктору.
4. Закрепите стопорную пластину.
5. Проверьте уровень масла в колесных редукторах.

## 5.5 - ХРАНЕНИЕ

Когда машина находится в разложенном положении, она должна быть постоянно включена, чтобы системы безопасности находились в рабочем состоянии.

Машина должна храниться в подходящем защищенном месте со сложенной стрелой; стрела может быть поднята, но не выведена. Убедитесь в отсутствии грузов в платформе.

Мы категорически не рекомендуем хранить и оставлять на стоянке подъемник в разложенном состоянии, чтобы не ставить под угрозу безопасность людей и имущества.

Убедитесь в том, что все пульты и двери доступа закрыты и заблокированы.

На нижнем пульте управления поверните ключевой переключатель питания ( 72 ) по центру для ОТКЛЮЧЕНИЯ питания.

Убедиться, что застежка вращения башни снята и правильно складирована.

Вынуть ключ зажигания, чтобы избежать несанкционированного использования машины.

**Запрещается парковать машину в разложенном положении и при наличии препятствий под стрелой.**

## 5.6 - ПОГРУЗКА С ПОДНЯТИЕМ ПОДЪЕМНИКА

Перед любыми погрузочно-разгрузочными работами необходимо учитывать следующее :

**Подъем машины может выполнять только обученный и допущенный к этому персонал.**

Не использовать машину, не выполнив следующее :

- не будучи отлично подготовленным и квалифицированным для соответствующего использования.
- не прочитав и не поняв информацию, предоставленную в инструкции по использованию машины.

### 5.6.1 - Правила безопасности

Пользователь несет ответственность за обеспечение отсутствия людей и преград для безопасной эксплуатации. :

- Выхлопные газы двигателя содержат химические субстанции, которые являются ядовитыми. Всегда старайтесь, чтобы двигатель находился в хорошо проветриваемом месте.
- Если машина используется внутри замкнутого помещения, убедитесь, чтобы выхлопные газы были направлены в сторону выхода из здания.

### 5.6.2 - Необходимый материал

- СИЗ (средства индивидуальной защиты: перчатки, защитные ботинки, защитные очки и т.п.)
- Стандартный ящик с инструментами
- 2 траверсы 3 m (13 ft 1 in) 20 T
- 2 траверсы 3 m (13 ft 1 in) 15 T
- 12 соединительных скоб 8 T
- 4 стропа 4 m (13 ft 1 in) 4 T
- 4 стропа или цепи 4 m (13 ft 1 in) 8 T
- 4 стропа или цепи 6 m (19 ft 8 in) 8 T

**Технические характеристики**

| Тип подъемно-транспортной машины | Максимальный вес |
|---|---|
| HA20PX - HA61JRT | 12000 kg (26455 lb) |
| HA260PX - HA80JRT | 15890 kg (35031 lb) |

### 5.6.3 - Предварительные операции

- Проверить зону вокруг машины и разместить машину на безопасном расстоянии от электрических кабелей под напряжением для обеспечения нахождения машины и ее частей вне опасной зоны. Всегда соблюдать безопасное расстояние от воздушных препятствий.
- Соблюдать местные требования и минимальные безопасные дистанции до ЛЭП.
- Заглушить двигатель.
- Вынуть ключ зажигания.
- Убедиться в том, что основное электропитание отключено.
- Повесить объявление/этикетку «НЕ ИСПОЛЬЗОВАТЬ» рядом с выключателями Запуск/Останов для информированию персонала, что машина не готова к работе во время подъема.
- Натянуть ленту безопасности вокруг машины для обеспечения соблюдения дистанции персоналом и другими транспортировщиками или подвижным оборудованием.
- Снять с машины все не зафиксированные элементы.
- Убедиться в том, что грузоподъемность транспортировщика и лебедок, цепей, ремней и др. устройств погрузки является достаточной, чтобы выдержать максимальный вес машины.
- Провода прикреплять ТОЛЬКО в точках установки подъёмника, указанных на машине.

### 5.6.4 - Строповка

Машина должна быть полностью сложена (стрела возвращена и находится в горизонтальном положении). Башня должна находится под 90 ° по отношению к оси рамы для HA260PX - HA80JRT или по оси для HA20PX - HA61JRT. Соответствующие точки установки подъёмника обозначены символом .

1. Разместить траверсы на оси рамы.
2. Протянуть 4 стропа 4 m (13 ft 1 in) 4 T два раза вокруг осей с правильно установленной защитой. Правильно отрегулировать для предупреждения повреждений машины.

**Убедиться, что стропы на уровне осей не задевают направляющие тяги и соответствующие гибкие соединения.**

**Обращать особое внимание на выступающие части, которые могут серьезно повредить стропы.**

3. Закрепить стропы при помощи соединительных скоб

# D - Инструкции по технической эксплуатации

**HA20PX - HA61JRT**

**HA260PX - HA80JRT**

**Правильно отрегулировать весь комплекс для удержания машины на одном уровне и снижения риска повреждений.**

- **Процедура подъема должна выполняться с учетом всех мер предосторожности.**
- **Все перемещения машины должны выполняться медленно, обдуманно для предупреждения балансирования машины во время подъема.**
- **Всегда старайтесь удерживать машину ближе к земле.**

# D - Инструкции по технической эксплуатации

**HA20PX - HA61JRT**

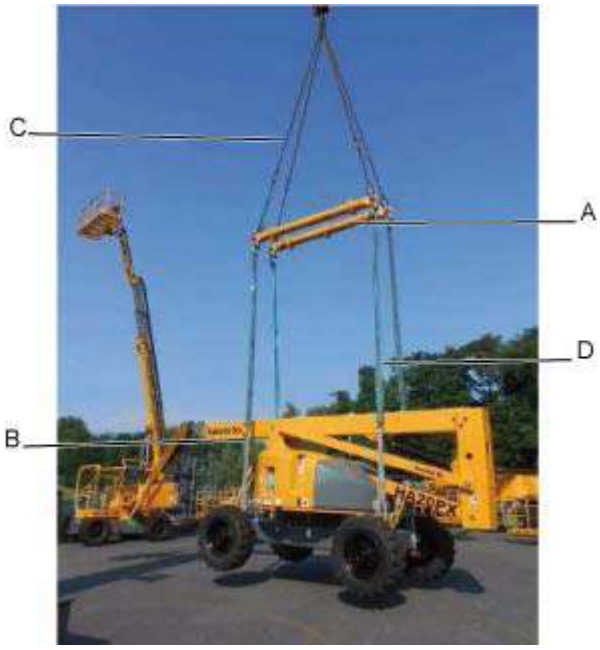


**HA260PX - HA80JRT**

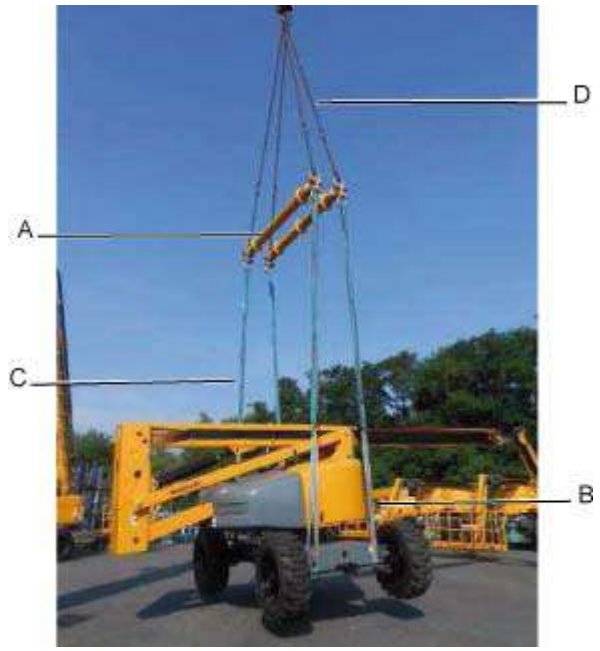


| Отметка | Описание |
|---|---|
| A | для HA20 - HA61JRT : 2 траверсы 4 m (13 ft 1 in) 15 T в оси рамы<br>для HA260 - HA80JRT : 2 траверсы 4 m (13 ft 1 in) 20 T в оси рамы |
| B | 4 стропа 4 m (13 ft 1 in) 4 T для крепления машины |
| C | 4 стропа 4 m (13 ft 1 in) 8 T и 8 соединительных скоб 8 T между привязными ремнями и траверсами |
| D | 4 привязных ремня 6 m (19 ft 8 in) и 4 соединительных скобы 8 T между траверсами и краном |

# 6 - Рекомендации по эксплуатации при низких температурах

При низких температурах дайте двигателю поработать не менее 5 min; выполнение движения с холодным двигателем может повредить гидравлическую систему.

В среде сверхнизких температур подъемники должны быть оснащены дополнительными устройствами запуска в холода.

Для запуска двигателя при отрицательных температурах может потребоваться дополнительная батарея.

Если двигатель не запускается, не повторяйте такие попытки много раз. Позвольте стартеру "остыть" в течение нескольких минут перед повторением попыток. Если двигатель по-прежнему не запускается после нескольких попыток, обратитесь к руководству по обслуживанию двигателя.

***Примечание**:Начальный пуск всегда должен выполняться с пульта базы (нижнего).*

## 6.1 - МОТОРНОЕ МАСЛО

Надлежащий уровень вязкости SAE определяется минимальной температурой окружающей среды во время запуска двигателя в холодном состоянии и максимальной температурой окружающей среды во время использования двигателя.

Как правило, необходимо использовать масло с максимальной вязкостью для соответствия температурным требованиям запуска.

| Вязкость масла двигателя | | |
|---|---|---|
| Степень вязкости EMA LGR-1 / API CH-4 | Температура окружающей среды | |
| | мин. | макс. |
| SAE 0W20 | -40°C (-40°F) | 10°C (50°F) |
| SAE 0W30 | -40°C (-40°F) | 30°C (86°F) |
| SAE 0W40 | -40°C (-40°F) | 40°C (104°F) |
| SAE 5W30 | -30°C (-22°F) | 30°C (86°F) |
| SAE 5W40 | -30°C (-22°F) | 40°C (104°F) |
| SAE 10W30 | -20°C (-4°F) | 40°C (104°F) |
| SAE 15W40 | -10°C (14°F) | 50°C (122°F) |

***Примечание**:Обратитесь к соответствующему руководству двигателя, поставляемому с подъемником, для получения дополнительных рекомендаций по работе двигателя.*

## 6.2 - ГИДРАВЛИЧЕСКОЕ МАСЛО

Условия внешней среды могут понизить характеристики машины, если температура гидравлического масла выходит за оптимальный температурный диапазон.

Мы рекомендуем использовать гидравлическое масло в зависимости от метеорологических условий. Обратитесь к таблице, приведенной ниже.

| Условия окружающей среды | Вязкость SAE |
|---|---|
| Температура окружающей среды между - 15°C (5°F) и + 40°C (+ 104°F) | HV 46 |
| Температура окружающей среды между - 35°C (- 31°F) и + 35°C (+ 95°F) | HV 32 |
| Температура окружающей среды между 0°C (+ 32°F) и + 45°C (+ 113°F) | HV 68 |

***Примечание**:Мы рекомендуем заменять масло для низких температур при достижении температуры окр/среды + 15°C (59°F). Мы не рекомендуем смешивать масла различных марок и сортов.*

## 6.3 - ПРОЦЕДУРА ПРЕДПУСКОВОГО ПОДОГРЕВА

При включенном питании световой индикатор предварительного электронагрева ( 1 ) (на нижнем пульте управления) и/или ( 51 ) 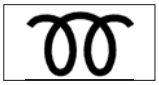 (на верхнем пульте управления) мигает, предварительный нагрев двигателя выполняется автоматически. После того, как этот индикатор нижнего пульта управления погаснет (через несколько секунд), машина может начинать работу.

# Notes

# Notes

# E - Общие технические условия

## 1 - Размеры машин

**Сложенное/транспортное положение : Конфигурация, требующая меньше места для хранения и/или доставки машины - Положение доступа.**

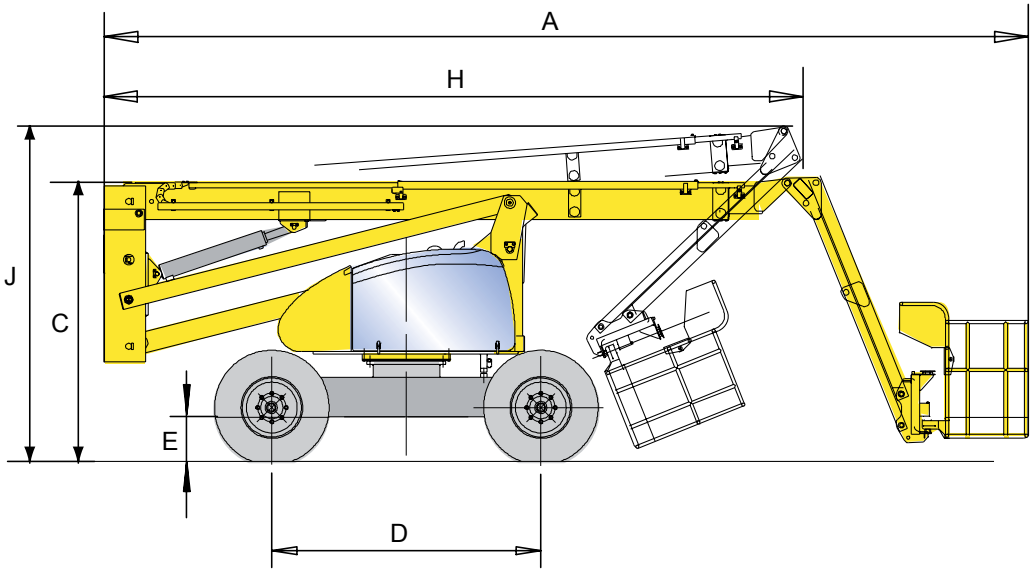


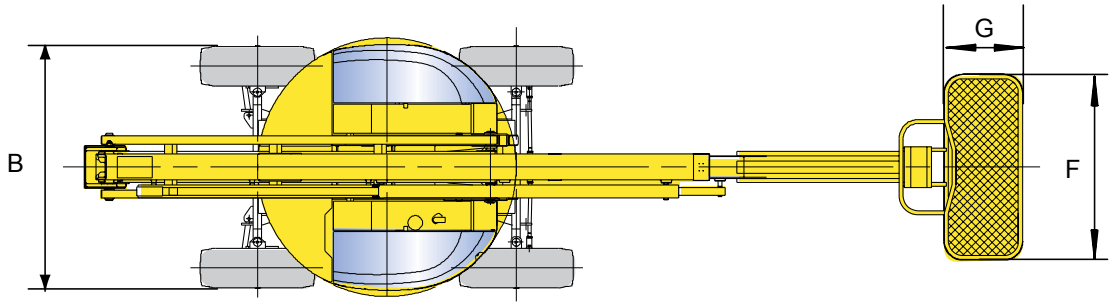

# E - Общие технические условия

### Стандарты CE, AS и EAC

| Подъемник | | HA20PX | | HA260PX | |
|---|---|---|---|---|---|
| **Отметка** | **Характеристики - Размеры** | **SI** | **Imp.** | **SI** | **Imp.** |
| A | Габаритная длина | 9,20 m | 30 ft 2 in | 12 m | 39 ft 4 in |
| B | Габаритная ширина | 2,38 m | 7 ft 10 in | 2,38 m | 7 ft 10 in |
| C | Габаритная высота | 2,71 m | 8 ft 11 in | 2,71 m | 8 ft 11 in |
| D | База (продольное расстояние между колесами | 2,80 m | 9 ft 2 in | 2,80 m | 9 ft 2 in |
| E | Дорожный просвет | 42 cm | 17 in | 42 cm | 17 in |
| F X G | Размеры платформы | 1,8 x 0,8 m | 5 ft 11 in x 2 ft 7 in | 1,8 x 0,8 m | 5 ft 11 in x 2 ft 7 in |
| H | Длина для хранения | 6,80 m | 22 ft 4 in | 9,50 m | 31 ft 2 in |
| J | Высота для хранения | 3,20 m | 10 ft 6 in | 3,30 m | 10 ft 10 in |

### Стандарты ANSI и CSA

| Подъемник | | HA61JRT | | HA80JRT | |
|---|---|---|---|---|---|
| **Отметка** | **Характеристики - Размеры** | **SI** | **Imp.** | **SI** | **Imp.** |
| A | Габаритная длина | 9,20 m | 30 ft 2 in | m | 22 ft 2 in |
| B | Габаритная ширина | 2,38 m | 7 ft 10 in | 2,38 m | 7 ft 10 in |
| C | Габаритная высота | 2,71 m | 8 ft 11 in | 2,71 m | 8 ft 11 in |
| D | База (продольное расстояние между колесами | 2,80 m | 9 ft 2 in | 2,80 m | 9 ft 2 in |
| E | Дорожный просвет | 42 cm | 17 in | 42 cm | 17 in |
| F X G | Размеры платформы | 1,8 x 0,8 m | 5 ft 11 in x 2 ft 7 in | 1,8 x 0,8 m | 5 ft 11 in x 2 ft 7 in |
| H | Длина для хранения | 6,80 m | 22 ft 4 in | 9,50 m | 31 ft 2 in |
| J | Высота для хранения | 3,20 m | 10 ft 6 in | 3,30 m | 10 ft 10in |

## 2 - Вес основных составляющих

***Примечание**:Измеренные массы с пустыми резервуарами.*

| Элемент | HA20PX - HA61JRT | HA260PX - HA80JRT |
|---|---|---|
| **Вес комплекса базы (шасси)** | **3104 kg - 6844 lb** | |
| • Масса каждого колеса | **290 kg - 639 lb** | |
| **Вес комплекса башни** | **2140 kg - 4719 lb** | **2066 kg - 4556 lb** |
| • Вес противовеса - Поворотная рама | **3905 kg - 8611 lb** | **7200 kg - 15876 lb** |
| • Масса аккумуляторов | **22 kg - 49 lb** | |
| **Вес комплекса стрелы** | **1000 kg - 2205 lb** | **1550 kg - 3418 lb** |
| **Масса стрелы в сборе** | **456 Kg** | **540 Kg** |
| **Вес комплекса маятникового элемента** | **154 kg - 340 lb** | |
| **Вес комплекса корзины** | **152 kg - 335 lb** | |

## 3 - Акустика и вибрации

Характеристики акустики и вибрации установлены в следующих условиях :

- Передача шума потока воздуха на рабочем месте определена по европейской директиве 2006/42/CE.
- Гарантируемый уровень громкости звука LWA (указан на продукции) определен по европейской директиве 2000/14/CE.
- Вибрации, производимые машиной и воздействующие на человека локально и в целом, определены по европейской директиве 2006/42/CE.

| Характеристики | |
|---|---|
| Уровень громкости звука на рабочем месте | 74 dBA |
| Гарантируемый уровень громкости звука | 108 dBA |
| Вибрации крюков стрелы | Вибрации, производимые этой передвижной подъемной платформой и воздействующие на человека локально не превышают 2,5 m/s²(98,4 in/s²) |
| Общая вибрация | Вибрации, производимые этой передвижной подъемной платформой и воздействующие на человека в целом не превышают 0,5 m/s²(19,6 in/s²) |

# 4 - Колеса и шины

## 4.1 - ТЕХНИЧЕСКИЕ ХАРАКТЕРИСТИКИ

| Элемент | Стандартные колеса |
|---|---|
| Кодовый номер | "solideal 385 x 65 x 22,5" |
| Тип | Стандартная пенистая резина |
| Размер | 1050 mm /370 mm (42 in/ 15 in) |
| Моменты затяжки | 320 N.m (236 lbf.ft) |

## 4.2 - ПРОВЕРКИ И ТЕХНИЧЕСКОЕ ОБСЛУЖИВАНИЕ

Осуществите замену колес и шин при следующих условиях :

- Наличие трещин, повреждений, деформаций и других аномалий на колесе
- Наличие видимых повреждений на шине :
- Разрезы или дыры > 3 cm (2 in) в резиновом профиле по всей толщине шины.
- Большие выпуклости, одутловатости на внешних и боковых мембранах.
- Разрыв на шипе.
- Износ боковой стороны шины.
- Однородный износ опорной поверхности, превышающий 25%

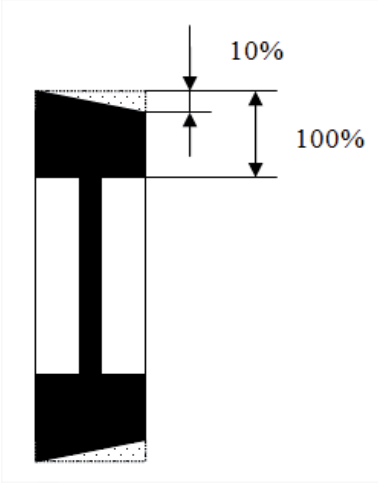


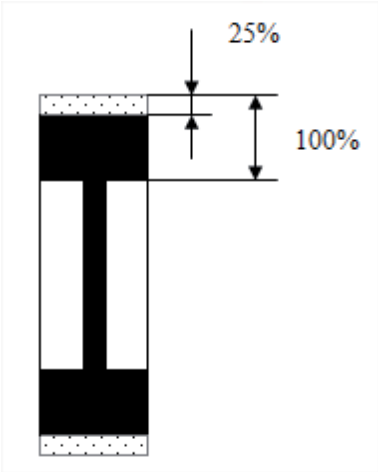


**Обода и шины являются важными компонентами устойчивости машины. В целях безопасности :**

- **Используйте только запасные части HAULOTTE®, соответствующие техническим характеристикам машины. См. каталог запасных частей.**
- **Не заменяйте шины, установленные производителем, на шины с другими характеристиками.**
- **Никогда не заменяйте элемент пенорезины на надувную шину.**

# E - Общие технические условия

Процедура замены :

- Разблокируйте гайки колеса, которое вы хотите снять.
- Поднимите подъемник при помощи домкрата или полиспаста.
- Снимите колесные гайки.
- Снимите колесо.
- Установите новое колесо.
- Опустите подъемник на землю.
- Затяните колесные гайки на нужный крутящийся момент Обратитесь к руководству по техническому обслуживанию и ремонту.

***Примечание**:если колесо заменено, посмотрите на направление крышки, которая показывает направление вращения переднего хода, чтобы проверить правильность установки..*

# 5 - Опции

## 5.1 - ВСТРОЕННЫЙ ГЕНЕРАТОР

### 5.1.1 - Принцип

**Не допускайте прямого контакта встроенного генератора со струями воды или чистящего раствора под давлением.**

### 5.1.2 - Процедура

Включение :

1. Включите подъемник. Перед каждым использованием прогревайте двигатель в течение 15 mn.
2. Переведите переключатель, находящийся над розеткой, в положение ( 1 ) . Загорится зеленый индикатор переключателя, показывающий, что генератор включился.
3. Подключите оборудование к розетке.
4. Вы можете поменять используемое оборудование в любой момент.

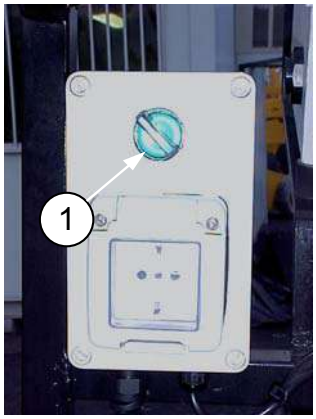


***Примечание**:Когда вы пользуетесь встроенным генератором, вы не можете выполнять никаких движений подъемника. Чтобы выполнить какое-либо движение, необходимо отключить генератор.*

Выключение :

5. Отключите оборудование от розетки.
6. Переведите переключатель, находящийся над розеткой, в положение OFF. Зеленый индикатор переключателя погаснет.
7. Движения подъемника снова доступны.

## 5.2 - ACTIV' SHIELD BAR - ВТОРИЧНАЯ СИСТЕМА ПРЕДУПРЕЖДЕНИЯ ДЕФОРМАЦИИ

### 5.2.1 - Описание

Activ' Shield Bar является вторичной системой предупреждения деформации.

**Следует отметить, что данное устройство не исключает ответственности оператора по знанию и применению принципов безопасного использования машины, указанных в данной инструкции по использованию машины, правил безопасности работников и правил, установленных на рабочем месте.**

### 5.2.2 - Характеристики

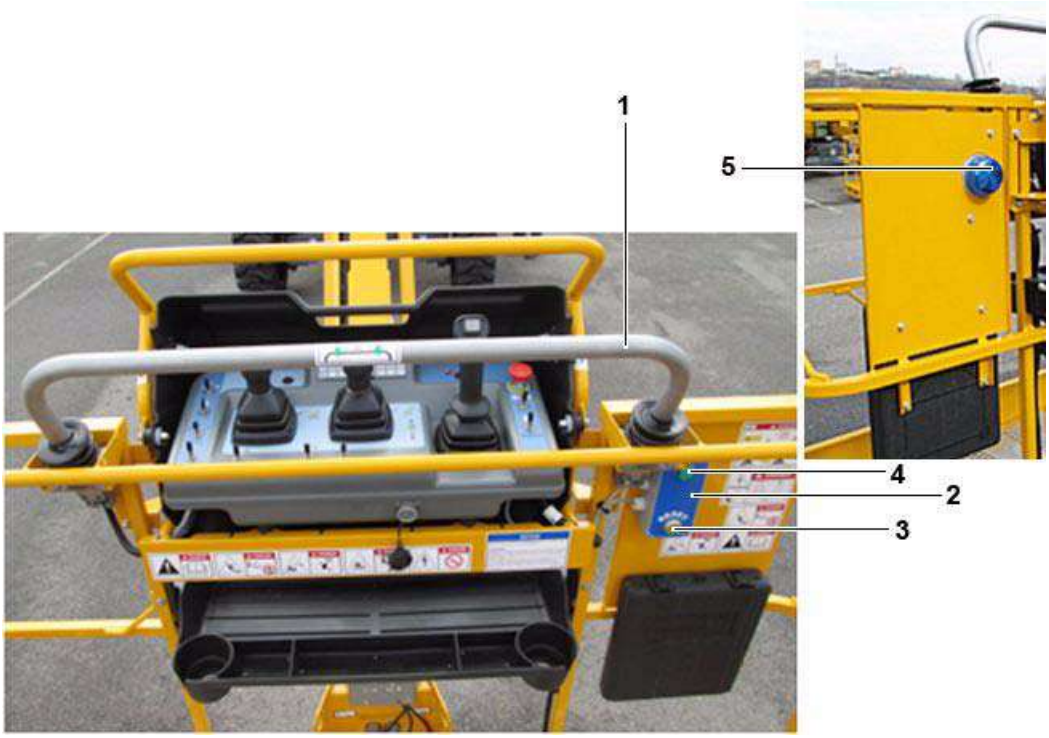


| Отметка | Значение |
|---|---|
| 1 | Панель активации |
| 2 | Электрический шкаф |
| 3 | Нажимная кнопка повторного запуска |
| 4 | Зеленый световой индикатор, система под напряжением |
| 5 | Мигающая синяя лампа указывает на включение панели активации |

### 5.2.3 - Правила безопасности

- Проверьте, чтобы рабочая зона имела необходимую высоту и была освобождена от всех препятствий или других потенциальных опасностей.

- Во время движения, разместите платформу таким образом, чтобы обеспечить наилучшую видимость и избежать возникновения мертвых углов.

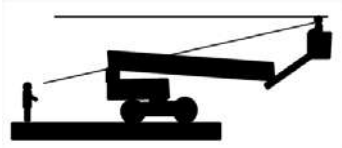

- Постоянно проверяйте, чтобы рама находилась в 1 м от люков, выступов, склонов, развалин и других элементов на земле, которые могут скрывать опасность.
- При использовании машины старайтесь, чтобы все части тела находились внутри платформы.
- При размещении машины возле каких-либо препятствий рекомендуется использовать движение стрелы (укосина, телескопическая стрела), а не перемещать машину.
- В узких или слишком загроможденных местах рекомендуется передвижение на малых скоростях. При поворотах и крутых виражах контролируйте скоростной режим.

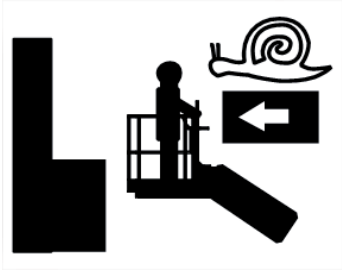

- Не используйте систему Activ' Shield Bar в качестве опоры для придерживания. Это может привести к нежелательному запуску системы.

### 5.2.4 - Осмотр перед эксплуатацией

- **Если в схеме контрольных испытаний какой-либо элемент указан как NON, необходимо включить сигнализацию, заблокировать и отключить машину.**
- **НЕ использовать машину пока все элементы не будут исправлены; машина должна быть готовой к работе в условиях полной безопасности.**

| Описание | Да | Нет |
|---|---|---|
| **Выполнить все функциональные испытания машины** | | |
| • Все результаты функциональных испытаний машины является положительными | | |
| **Запустите машину с пульта управления платформы** | | |
| **Все кнопки аварийного останова установите в положение OFF** | | |
| • Проверьте отсутствие сигнала оповещения | | |
| • Проверьте, чтобы горел зеленый световой указатель, расположенный на электрическом шкафу | | |
| **Приступайте к испытаниям устройства вторичной защиты для каждого передвижения, указанным в таблице ниже** | | |
| • Нажмите на коммутационную шину, выполняя указанное передвижение | | |
| • Проверьте, какие передвижения разрешены и заполните таблицу | | |
| • Проверьте, чтобы визуальные и звуковые сигналы оповещения были активными | | |
| • Проверьте, чтобы горела кнопка повторного запуска, расположенная на электрическом шкафу | | |
| • Нажмите на кнопку повторного запуска | | |
| • Убедитесь, что нормальное функционирование восстановлено | | |

# E - Общие технические условия

| | | Выполняемое передвижение при активации шины | | | | | | | | | | | | | | | | | |
|---|---|---|---|---|---|---|---|---|---|---|---|---|---|---|---|---|---|---|---|
| | | Передвижение | | | | | | Вращение поворотной рамы | | | | | | Поднятие или выдвижение телескопической стрелы | | | Другое перемещение | | |
| | | Вперед | | | Назад | | | Левый | | | Правый | | | | | | | | |
| | | | Да | Нет | | Да | Нет | | Да | Нет | | Да | Нет | | Да | Нет | | Да | Нет |
| Верхний пульт управления | Вперед | 🟥 | | | 🟩 | | | 🟥 | | | 🟥 | | | 🟥 | | | 🟥 | | |
| | Назад | 🟩 | | | 🟥 | | | 🟥 | | | 🟥 | | | 🟥 | | | 🟥 | | |
| | Поворот влево | 🟩 | | | 🟩 | | | 🟥 | | | 🟩 | | | 🟩 | | | 🟩 | | |
| | Поворот вправо | 🟩 | | | 🟩 | | | 🟩 | | | 🟥 | | | 🟩 | | | 🟩 | | |
| | Поднятие или выдвижение телескопической стрелы | 🟥 | | | 🟥 | | | 🟥 | | | 🟥 | | | 🟥 | | | 🟥 | | |
| | Опускание или отведение назад телескопического механизма | 🟧 | | | 🟧 | | | 🟧 | | | 🟧 | | | 🟧 | | | 🟧 | | |
| | Другое перемещение | 🟧 | | | 🟧 | | | 🟧 | | | 🟧 | | | 🟧 | | | 🟧 | | |
| Нижний пункт управления | Все | N/A | | | N/A | | | 🟩 | | | 🟩 | | | 🟩 | | | 🟩 | | |

| | |
|---|---|
| 🟩 | Разрешено |
| 🟥 | Запрещено |
| 🟧 | Разрешено, если все коммутаторы/джойстики верхнего пульта управления находятся в нейтральном положении, или если была запущена кнопка "Человек отсутствует" |

### 5.2.5 - Использование

Когда коммутационная шина подключена, текущее передвижение приостановлено. Сигнализация и проблесковый маячок активированы. Только передвижения по передвижению (опустить, задвинуть или обратное движение, в зависимости от движения, вызывающего к чрезвычайной ситуации) доступны с верхнего пульта управления.

Нормальное функционирование восстановлено, когда активирована кнопка "Reset" (Сброс) с правой стороны корзины или при отключении питания.

Визуальные и звуковые сигналы оповещают персонал, находящийся на земле, при необходимости аварийно-спасательной операции.

Для использования движения по предупреждению деформации с верхнего пульта управления :

- Джойстик и/или коммутатор должны быть в нейтральном положении (неактивная функция).
- "Человек отсутствует" должна быть активна.
- Запустите движение предупреждения деформации при помощи джойстика или коммутатора, чтобы избежать опасности для машины, которая отключила устройство.
- Нажмите на кнопку Повторного запуска для восстановления нормального функционирования машины
- Все передвижения могут осуществляться с нижнего пульта управления, даже если было включено устройство вторичной защиты.

***Примечание**:Увеличение заводских параметров (скорости передвижения и/или системы впрыска) через консоль, может увеличить тормозной путь после активации системы и, следовательно, повлечь за собой уменьшение безопасного расстояния.*

## 5.3 - СПЕЦИАЛЬНЫЕ НАКЛЕЙКИ

**Расположение наклеек на**

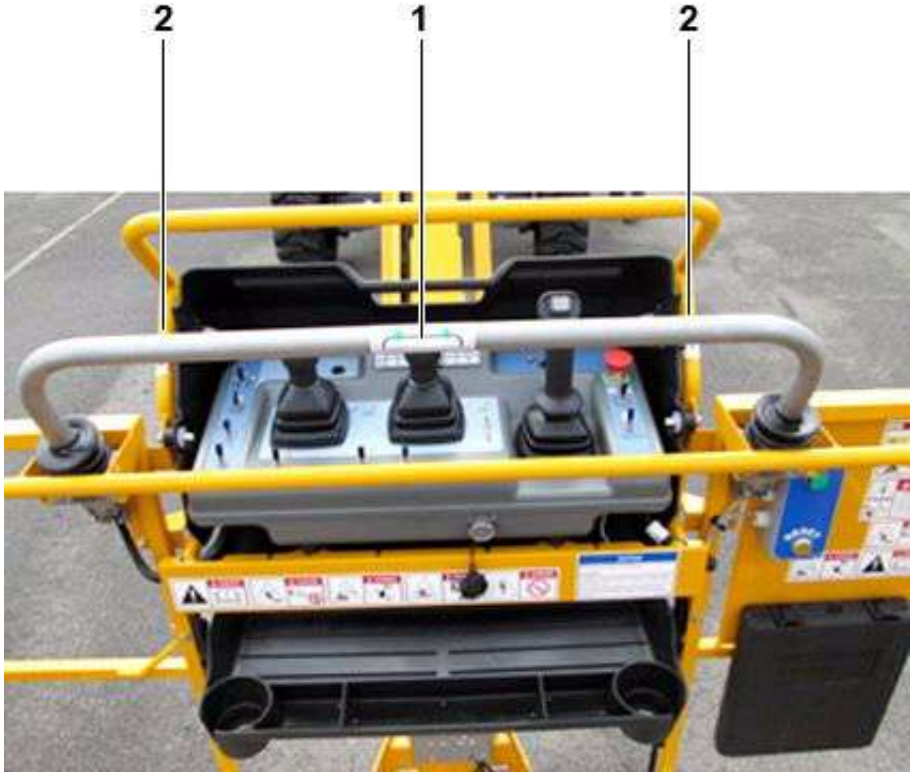


| Отметка | Описание | Количество | Код |
|---|---|---|---|
| 1 | Не опирайтесь на перекладину | 1 | 4000206690 |
| 2 | Травма руки | 2 | 4000244570 |

# Notes

# 1 - Общее

Вне зависимости от того, являетесь ли вы собственником или пользователем продукции Haulotte, для HAULOTTE® ваша безопасность имеет основополагающее значение, поэтому HAULOTTE® уделяет особое внимание безопасности своей продукции.

Проведение ИНСПЕКЦИЙ устанавливается требованиями не только HAULOTTE®, но и промышленными нормами и/или законодательными актами.

Для того чтобы быть уверенным в том, что ваша техника продолжает работать на уровне, заложенном производителем, необходимо регулярно проводить обслуживание вашего подъемника и избегать внесения изменений, не утвержденных HAULOTTE®. Регулярные и своевременные осмотры позволят уменьшить время обслуживания машин и избежать возможных травм.

> ***Примечание**:НЕ ЭКСПЛУАТИРУЙТЕ машину, если вы не ознакомлены с основными принципами полностью безопасной работы с ней и не прошли соответствующего обучения. Эти принципы описаны в руководстве по эксплуатации, прилагаемом к подъемнику.*

Общий вид :

- Осмотр машины по периметру, занимающий несколько минут, в начале и в конце каждой рабочей смены - Лучший способ предотвратить механические проблемы и риски безопасности.

Что сделать :

- используйте свои органы чувств - глаза, нос, уши, пальцы.

Частота :

- Периодически проверяйте машину в ходе рабочего дня.
- Осмотры должны выполняться каждый раз одним и тем же образом.
- Выполняйте один из таких осмотров в начале каждой рабочей смены и в конце нее.

> ***Примечание**:Если обнаружены неучтенные повреждения или изменения, машина должна быть выведена из эксплуатации до выполнения ремонта квалифицированным техником.*

Перед использованием машины владелец должен выполнить требуемые операции по обслуживанию, рекомендуемые Haulotte.

Несоблюдение периодического технического обслуживания может привести к :

- Аннулирование гарантии.
- Возникновение нарушений в работе подъемника.
- Потерю надежности работы подъемника и снижение его срока службы.
- Возникновение проблем, связанных с безопасностью работы операторов.

Техники HAULOTTE Services® специально подготовлены для обслуживания подъемно-транспортного оборудования HAULOTTE® и имеют в своем распоряжении оригинальные запасные части, необходимую документацию и соответствующие инструменты.

Таблица технического осмотра и обслуживания определяет роль и ответственность каждой из сторон в периодических работах по техобслуживанию подъемника РазделС 4Проверки и функциональные испытания.

## 2 - Ведомость технического обслуживания

В данном разделе приведена информация, необходимая для полностью безопасного использования подъемника. Для обеспечения максимального срока службы и правильной работы подъемника контролируйте выполнение всех необходимых осмотров и технических работ. Есть некоторое количество факторов, которые влияют на срок службы, включая, но не ограничиваясь этим, сложность условий ежедневной эксплуатации/техобслуживания, которые должны соответствовать данному руководству.

Суровые условия эксплуатации могут требовать уменьшения периодов времени между процедурами техобслуживания. Машины, которые не используются более 3 месяцев, должны периодически проверяться до возвращения в эксплуатацию.

Техническое обслуживание должно выполняться квалифицированной компанией или лицом, выбор которых является обязанностью владельца/наймодателя (сотрудник компании или иное).

Выполняемые процедуры техобслуживания должны регистрироваться в реестре.

# 3 - График осмотров

## 3.1 - ОБЩИЕ УКАЗАНИЯ

Машина должна регулярно осматриваться, как минимум 1 раз в год. Целью осмотров является обнаружения любой неисправности, которая может привести к аварийной ситуации в ходе ежедневного использования машины. Местные стандарты и нормы могут требовать регулярных осмотров.

HAULOTTE® требует, чтобы проводились специальные и общие осмотры в целях продления срока службы подъемника.

Любой осмотр должен выполняться квалифицированным предприятием или специалистом.

Результаты проверок должны заноситься в учетный реестр по технике безопасности, контролируемый менеджером компании. Данный реестр или книга, также как и список квалифицированных специалистов по техническому обслуживанию, должны быть предоставлены инспектору по труду и HAULOTTE Services®.

| Когда | Ответственный | Кто | Что |
|---|---|---|---|
| До продажи | Собственник (наймодатель) | Техник на месте или сертифицированный техник HAULOTTE Services® | Периодический осмотр |
| Перед сдачей внаем | Собственник (наймодатель) | Техник на месте или сертифицированный техник HAULOTTE Services® | Ежедневный осмотр |
| Перед использованием или каждой сменой пользователя | Пользователь | Пользователь | |
| 1 год | Собственник (наймодатель) | Техник на месте или сертифицированный техник HAULOTTE Services® | Периодический осмотр |
| 5 год | Собственник (наймодатель) | Сертифицированный техник HAULOTTE Services® | Расширенный осмотр |
| 10 год | Собственник (наймодатель) | Сертифицированный техник HAULOTTE Services® | Общий осмотр |

## 3.2 - ЕЖЕДНЕВНЫЙ ОСМОТР

Ежедневный осмотр, включающий визуальный осмотр, проверку работоспособности и испытания на безопасность, должен выполняться оператором перед использованием машины.

Этот осмотр является обязанностью пользователя.

См. раздел C, чтобы узнать больше о ежедневном осмотре.

## 3.3 - ПЕРИОДИЧЕСКИЙ ОСМОТР

Периодический осмотр включает детальную проверку эксплуатационных характеристик и безопасности машины.

Он должен выполняться до продажи/перепродажи машины и/или, как минимум, 1 раз в год.

Локальные нормы могут содержать особые требования относительно частоты и содержания.

Тяжелые условия эксплуатации могут повлечь за собой необходимость в регулярных осмотрах.

Данный осмотр возлагается на владельца, при этом все осмотры должны выполняться квалифицированным предприятием или специалистом.

Этот осмотр выполняется в дополнение к ежедневному осмотру.

Этот осмотр также должен выполняться после следующих событий :

- Полный демонтаж или повторный монтаж значимых деталей.
- Ремонт, затрагивающий важнейшие части подъемника.
- Любая авария, вызывающая перегрузку систем.

## 3.4 - РАСШИРЕННЫЙ ОСМОТР

Расширенный осмотр включает детальную проверку структурных компонентов машины для обеспечения полной работоспособности машины.

Данный осмотр должен выполняться каждые 5000 часов или каждые 5 лет.

Данный осмотр возлагается на владельца и должен выполняться либо техническим специалистом HAULOTTE Services®, либо квалифицированным предприятием или специалистом.

Данный осмотр включает :

- Ежедневный осмотр
- Периодический осмотр

***Примечание***:*См. Руководство по обслуживанию для более подробной информации.*

## 3.5 - ОБЩИЙ ОСМОТР

Общий осмотр включает детальную проверку целостности и безотказности работы машины после 10 лет эксплуатации.

Данный осмотр должен проводиться каждые 10 лет, а затем, в дальнейшем, повторяться каждые 5 лет.

Тяжелые условия эксплуатации могут повлечь за собой необходимость в регулярных осмотрах.

Такие осмотры являются обязанностью владельца, и должны выполняться техником HAULOTTE Services®.

Данный осмотр включает :

- Ежедневный осмотр
- Периодический осмотр
- Расширенный осмотр

***Примечание***:*См. Руководство по обслуживанию для более подробной информации.*

# 4 - Ремонтные работы и настройки

Крупный ремонт, изменение и настройки систем и элементов безопасности должны проводиться работниками Сервисного центра HAULOTTE Services® или работниками. Используйте только оригинальные детали и компоненты.

> ***Примечание**:Технические специалисты HAULOTTE Services® прошли соответствующее обучение для выполнения регулировок ключевых настроек, а также ремонтных работ и операций над системой безопасности и деталями машин HAULOTTE®. Технические специалисты доставляют оригинальные запасные детали HAULOTTE®, также как и необходимые инструменты, предоставляют документальные и подробные отчеты по всем задачам.*

HAULOTTE Services® не несет ответственности за любой ущерб, полученный в результате некачественного ремонта или технического обслуживания, выполненного неуполномоченным персоналом.

HAULOTTE® напоминает вам, что никакие изменения не должны выполняться без письменного разрешения HAULOTTE®.

Любые неразрешенные ремонтные работы или изменения отменяют действие гарантии HAULOTTE®.

После публикации «Руководства по техническому обслуживанию и безопасности» важно незамедлительно и с самым значительным вниманием принять необходимые меры для обеспечения наивысшей надежности и безопасности продукции HAULOTTE®. После отправки формуляра убедитесь в том, что должным образом заполненный формуляр представлен HAULOTTE®.

> ***Примечание**:При утилизации данной машины соблюдайте соответсвующие методы переработки. Детали, которые необходимо утилизировать особым образом,и инструкции по их утилизации перечислены в руководстве по эксплуатации.*

# Notes

# 1 - Объем гарантии

## 1.1 - ГАРАНТИЙНОЕ СЕРВИСНОЕ ОБСЛУЖИВАНИЕ

Сервисный центр HAULOTTE Services® находится в Вашем полном распоряжении на протяжении гарантийного срока эксплуатации подъемника, а также по окончании этого срока для обеспечения его оптимального обслуживания :

- Вы можете связаться с Сервисным центром, указав при этом точную модель подъемника и его серийный номер.
- При любом заказе расходных материалов или запасных частей ссылайтесь, пожалуйста, на данное руководство, а также на каталог HAULOTTE® Essential для получения оригинальных частей HAULOTTE® - единственную гарантию взаимозаменяемости и безупречной работы подъемника.
- В случае неисправности или незначительного инцидента, связанного с подъемником HAULOTTE®, незамедлительно свяжитесь с Сервисным центром HAULOTTE Services®, который обеспечит наиболее оперативное решение возникшей проблемы, даже если она не связана с материальным ущербом и/или ущербом для здоровья.

## 1.2 - ГАРАНТИЯ ПРОИЗВОДИТЕЛЯ

### 1.2.1 - Поддержка гарантии

Сразу при получении подъемника владелец или наймодатель обязан проверить его состояние и заполнить предоставленное ему свидетельство о приемке.

### 1.2.2 - Срок действия гарантии

Данная гарантия предоставляется на 12 месяцев или на 1000 мото-часов для подъемно-транспортного оборудования и на 2000 мото-часов для оборудования по строительным работам с момента поставки и до достижения одного из этих показателей.

Срок гарантии запасных частей- 6 месяцев.

### 1.2.3 - Процедура

Для того, чтобы воспользоваться данной гарантией при выявлении дефектов, собственник или наймодатель должен обратиться в письменном виде и как можно скорее в ближайший филиал HAULOTTE® или филиал, который принял участие в доставке подъемника (единственная организация, уполномоченная производить техническое обслуживание за счет гарантии производителя).

Этот филиал примет решение отремонтировать или заменить дефектную деталь.

Собственник или наймодатель должен предоставить журнал технического обслуживания, который он получил при поставке подъемника и в котором должны находиться записи, подтверждающие проведение рекомендованных производителем работ по техническому обслуживанию.

Собственник или наймодатель должен гарантировать, что о неисправности, покрываемой гарантией HAULOTTE®, службе HAULOTTE® сообщено в кратчайшие возможные сроки, и что эта служба признала неисправность, о которой он сообщил письменно.

Предпочтительно, чтобы работы по техническому обслуживанию, предвиденные гарантией HAULOTTE®, должны осуществляться филиалом, который принял участие в доставке подъемника.

### 1.2.4 - Условия действия гарантии

HAULOTTE® предоставляет гарантию на свою продукцию в случае неисправностей и конструкторских дефектов, если они доведены до сведения фирмы HAULOTTE® собственником или наймодателем.

Гарантия не распространяется на последствия естественного износа или каких-либо дефектов, повреждений или ущерба в результате неправильного технического обслуживания или неправильной эксплуатации, включая перегрузку, внешние повреждения, неправильную установку или изменения характеристик продукции, продаваемой фирмой HAULOTTE®, которые были осуществлены собственником или наймодателем..

При действиях или использовании подъемника , противоречащим инструкциям или рекомендациям данного журнала технического обслуживания, претензии по гарантийным обязательствам будут отклонены.

Во время осуществления работ по техническому обслуживанию, продолжительность использования подъемника должна быть систематически указана на счетчике времени, который должен находиться в хорошем рабочем состоянии, чтобы обеспечить длительность использования и отчетность о техобслуживании в нужный момент.

Гарантийные обязательства на выше указаный период немедленно и на полных основаниях аннулируются в следующих случаях :

- При использовании запасных частей, которые не были выпущены фирмой HAULOTTE®.
- При использовании иных деталей и материалов, чем те, которые рекомендованы производителем.
- При удалении или изменении названия, серийных номеров и опознавательных знаков фабричной марки HAULOTTE®.
- В случае необоснованной задержки перед указанием производственного дефекта.
- Если Вы знаете о существующих проблемах, но продолжаете эксплуатацию подъемника.
- При повреждениях, возникших после изменения технических характеристик, которые не соответствуют спецификациям продукции фирмы HAULOTTE®.
- При использовании смазки, гидравлических жидкостей, топлива, которые не соответствуют рекомендациям фирмы HAULOTTE®.
- В случае неправильного ремонта, плохой эксплуатации подъемника клиентом, аварии, вызванной третьим лицом.
- Аварийная ситуация по вине третьей стороны.

При отсутствии конкретного соглашения гарантийные требования, высказанные позднее вышеуказанного гарантийного срока, будут отклонены.

# G - Разное

Данная гарантия не распространяется на повреждения, которые могут возникнуть прямо или косвенно от каких-либо дефектов, предвиденных этой гарантией :

- Расходные материалы : В случае замены деталей или узлов (гибких шлангов, масла, фильтров и т.д.) при нормальном использовании подъемника, запрос на гарантийное обслуживание не может быть принят.
- Настройки : В любое время может возникнуть необходимость в коррекции настроек. Они являются частью нормального использования подъемника и не могут быть поддержаны гарантией.
- Загрязнение в топливной и гидравлической системе : Приняты все меры предосторожности для обеспечения того, чтобы топливная и гидравлическая системы оставались чистыми. HAULOTTE® не примет никаких гарантийных требований по очистке топливной системы, фильтра, насоса или другого оборудования, находящегося в прямом контакте с горюче-смазочными материалами.
- Быстроизнашивающиеся детали (прокладки, кольца, шины, соединения и т.д.) : По определению, эти детали подвержены износу при эксплуатации подъемнка. Таким образом, они не смогут быть поддержаны гарантией.

# 2 - Контактные данные филиалов

| | | | | | |
|---|---|---|---|---|---|
| | HAULOTTE FRANCE<br>PARC DES LUMIERES<br>601 RUE NICEPHORE NIEPCE<br>69800 SAINT-PRIEST<br>**TECHNICAL Department:**<br>**+33 (0)820 200 089**<br>**SPARE PARTS : +33 (0)820 205 344**<br>FAX : +33 (0)4 72 88 01 43<br>E-mail : haulottefrance@haulotte.com<br>www.haulotte.fr | | HAULOTTE ITALIA<br>VIA LOMBARDIA 15<br>20098 SAN GIULIANO MILANESE<br>(MI)<br>**TEL: +39 02 98 97 01**<br>FAX: +39 02 9897 01 25<br>E-mail : haulotteitalia@haulotte.com<br>www.haulotte.it | | HAULOTTE INDIA<br>Unit No. 1205, 12th foor,Bhumiraj Costarica,<br>Plot No. 1&2, Sector 18,<br>Palm Beach Road,<br>Sanpada, Navi Mumbai- 400 705<br>Maharashtra, INDIA<br>Tel. : +91 22 66739531 to 35<br>E-mail : sray@haulotte.com<br>www.haulotte.in |
| | HAULOTTE HUBARBEITSBÜHNEN GmbH<br>Ehrenkirchener Strasse 2<br>D-79427 ESCHBACH<br>**TEL : +49 (0) 7634 50 67 - 0**<br>FAX : +49 (0) 7634 50 67 - 119<br>E.mail : haulotte@de.haulotte.com<br>www.haulotte.de | | HAULOTTE VOSTOK<br>35, SVOBODY STREET<br>Bldg. 19<br>125362 MOSCOW<br>RUSSIA<br>**TEL/FAX : +7 495 221 53 02 / 03**<br>E.mail : info@haulottevostok.ru<br>www.haulotte-international.com | | HAULOTTE DO BRASIL<br>AV. Tucunaré, 790<br>CEP: 06460-020 – TAMBORE<br>BARUERI – SAO PAULO – BRASIL<br>**TEL : +55 11 4196 4300**<br>FAX : +55 11 4196 4316<br>E.mail : haulotte@haulotte.com.br<br>www.haulotte.com.br |
| | HAULOTTE IBERICA<br>C/ARGENTINA N° 13 - P.I. LA GARENA<br>28806 ALCALA DE HENARES<br>MADRID<br>**TEL : +34 902 886 455**<br>TEL SAT : +34 902 886 444<br>FAX : +34 911 341 844<br>E.mail : iberica@haulotte.com<br>www.haulotte.es | | HAULOTTE POLSKA Sp. Z.o.o.<br>UL. GRANICZNA 22<br>05-090 RASZYN - JANKI<br>**TEL : +48 22 720 08 80**<br>FAX : +48 22 720 35 06<br>E-mail :<br>haulottepolska@haulotte.com<br>www.haulotte.pl | | HAULOTTE MÉXICO, Sa de Cv<br>Calle 9 Este, Lote 18, Civac, Jiutepec,<br>Morelos<br>CP 62500 Cuernavaca<br>México<br>**TEL : +52 77 7321 7923**<br>FAX : +52 77 7516 8234<br>E-mail : haulotte.mexico@haulotte.com<br>www.haulotte-international.com |
| | HAULOTTE PORTUGAL<br>ESTRADA NACIONAL NUM. 10<br>KM. 140 - LETRA K<br>2695 - 066 BOBADELA LRS<br>**TEL : + 351 21 995 98 10**<br>FAX : + 351 21 995 98 19<br>E.mail : haulotteportugal@haulotte.com<br>www.haulotte.es | | HAULOTTE SINGAPORE Pte Ltd.<br>No.26 CHANGI NORTH WAY,<br>SINGAPORE 498812<br>**Parts and service Hotline:**<br>**+65 6546 6150**<br>FAX : +65 6536 3969<br>E-mail: haulotteasia@haulotte.com<br>www.haulotte.sg | | HAULOTTE MIDDLE EAST FZE<br>PO BOX 293881<br>Dubaï Airport Free Zone<br>DUBAÏ<br>United Arab Emirates<br>**TEL : +971 (0)4 299 77 35**<br>FAX : +971 (0) 4 299 60 28<br>E-mail : haulottemiddle-<br>east@haulotte.com<br>www.haulotte-international.com |
| | HAULOTTE SCANDINAVIA AB<br>Taljegårdsgatan 12<br>431 53 Mölndal<br>SWEDEN<br>**TEL : +46 31 744 32 90**<br>**FAX : +46 31 744 32 99**<br>E-mail : info@se.haulotte.com<br>spares@se.haulotte.com<br>www.haulotte.se | | HAULOTTE TRADING (SHANGHAI)<br>Co. Ltd.<br>#7 WORKSHOP<br>No 191 HUA JIN ROAD<br>MIN HANG DISTRICT<br>SHANGHAI 201108 CHINA<br><br>**TEL : +86 21 6442 6610**<br>FAX : +86 21 6442 6619<br>E-mail :<br>haulotteshanghai@haulotte.com<br>www.haulotte.cn | | HAULOTTE ARGENTINA<br>Ruta Panamericana Km. 34,300<br>(Ramal A Escobar)<br>1615 Gran Bourg<br>(Provincia de Buenos Aires)<br>Argentina<br>**TEL.: +54 33 27 445991**<br>FAX. +54 33 27 452191<br>E-mail : haulotteargentina@haulotte.com<br>www.haulotte-international.com |
| | HAULOTTE UK Ltd<br>STAFFORD PARK 6<br>TELFORD - SHROPSHIRE TF3 3AT<br>**TEL : +44 (0)1952 292753**<br>FAX : + 44 (0)1952 292758<br>E.mail : salesuk@haulotte.com<br>www.haulotte.co.uk | | HAULOTTE GROUP / BILJAX<br>125 TAYLOR PARKWAY<br>ARCHBOLD, OH 43502 – USA<br>**TEL : +1 419 445 8915**<br>FAX :+1 419 445 0367<br>Toll free : +1 800 537 0540<br>E.mail : sales@us.haulotte.com<br>www.haulotte-usa.com | | HAULOTTE GROUP<br>1301 E PATRICK STREET<br>FREDERICK, MD 21701 – USA<br>**TEL : +1 301 663 0852**<br>FAX :+1 301 663 0572<br>Toll free : +1 800 537 0540<br>E.mail : sales@us.haulotte.com<br>www.haulotte-usa.com |
| | HAULOTTE NETHERLANDS BV<br>Koopvaardijweg 26<br>4906 CV OOSTERHOUT - Nederland<br>**TEL : +31 (0) 162 670 707**<br>FAX : +31 (0) 162 670 710<br>E.mail info@haulotte.nl | | HAULOTTE AUSTRALIA PTY Ltd<br>46 GREENS ROAD<br>DANDENONG – VIC – 3175<br>**TEL : 1 300 207 683**<br>FAX : +61 (0)3 9792 1011<br>E.mail : sales@haulotte.com.au | | HAULOTTE CHILE<br>El Arroyo 840<br>Lampa (9380000)<br>Santiago (RM)<br>**TEL : + 562 2 3727630**<br>E.mail : haulotte-chile@haulotte.com<br>www.haulotte-chile.com |

**Тепловые машины, предназначенные для рынка США (стандарты ANSI и CSA)**

CALIFORNIA

Proposition 65 Warning

Diesel engine exhaust and some of its constituents are known to the state of California to cause cancer, birth defects, and other reproductive harm

# Notes